ALPINE®

EN

DE

FR

ES

IT

SE

CVA-1004R

MOBILE MEDIA STATION

- OWNER'S MANUAL
  Please read before using this equipment.
- BEDIENUNGSANLEITUNG
  Lesen Sie diese Bedienungsanleitung bitte vor Gebrauch des Gerätes.
- MODE D'EMPLOI
  Veuillez lire avant d'utiliser cet appareil.
- MANUAL DE OPERACIÓN
  Léalo antes de utilizar este equipo.
- ISTRUZIONI PER L'USO
  Si prega di leggere prima di utilizzare l'attrezzatura.
- ANVÄNDARHANDLEDNING
  Innan du använder utrustningen bör du läsa igenom denna användarhandledning.

DAB CONTROL

ALPINE ELECTRONICS MARKETING, INC.
1-1-8 Nishi Gotanda,
Shinagawa-ku,
Tokyo 141-0031, Japan
Phone 03-5496-8231

ALPINE ELECTRONICS OF AMERICA, INC.
19145 Gramercy Place, Torrance,
California 90501, U.S.A.
Phone 1-800-ALPINE-1 (1-800-257-4631)

ALPINE ELECTRONICS OF CANADA, INC.
7300 Warden Ave., Suite 203, Markham,
Ontario L3R 9Z6, Canada
Phone 1-800-ALPINE-1 (1-800-257-4631)

ALPINE ELECTRONICS OF AUSTRALIA PTY. LTD.
6-8 Fiveways Boulevarde Keysborough,
Victoria 3173, Australia
Phone 03-9769-0000

ALPINE ELECTRONICS GmbH
Kreuzerkamp 7,
40878 Ratingen, Germany
Phone 02102-4550

ALPINE ELECTRONICS OF U.K. LTD.
Alpine House
Fletchamstead Highway, Coventry CV4 9TW, U.K.
Phone 0870-33 33 763

ALPINE ELECTRONICS FRANCE S.A.R.L.
(RCS PONTOISE B 338 101 280)
98, Rue de la Belle Etoile, Z.I. Paris Nord II,
B.P. 50016, 95945 Roissy Charles de Gaulle
Cedex, France
Phone 01-48638989

ALPINE ITALIA S.p.A.
Viale C. Colombo 8, 20090 Trezzano
Sul Naviglio (MI), Italy
Phone 02-484781

ALPINE ELECTRONICS DE ESPAÑA, S.A.
Portal de Gamarra 36, Pabellón, 32
01013 Vitoria (Alava)-APDO 133, Spain
Phone 945-283588

JEIL Moon Hwa Co.
18-6, 3Ga, Pil-dong, Jung-gu,
Seoul, Korea

Designed by ALPINE Japan
Printed in Korea (Y)
68P02294K66-A

Inhalt

Bedienungsanleitung

⚠ WARNUNG

WARNUNG 3
VORSICHT 3
VORSICHTSMASSNAHMEN 3

Grundlegende Bedienvorgänge

Abnehmen des Bedienteils 6
Aufstecken des Bedienteils 6
Initialisierung bei der ersten Inbetriebnahme 6
Ein- und Ausschalten 7
Ausfahren des Monitors 7
Einfahren des Monitors 7
Auswählen der Öffnungsposition des Monitor-Displays 7
Einstellen des Monitor-Blickwinkels 8
Einstellen von Lautstärke/Balanceeinstellung (zwischen linkem und rechtem Kanal)/ Überblendregelung (zwischen vorderen und hinteren Lautsprechern) 8
Stummschaltfunktion (MUTE-Taste) 8

Rundfunkempfang

Manuelle Abstimmung 9
Suchlaufabstimmung 9
Manuelle Senderspeicherung 9
Automatische Senderspeicherung 10
Abruf eines Festsenders 10
Wählen Sie einen Sender aus der Liste 10

RDS-Betrieb

Einstellen der RDS-Empfangsfunktion und Empfangen von RDS-Sendern 11
Abrufen gespeicherter RDS-Festsender 11
Empfang von RDS-Regional- /Lokalsendern 12
PI SEEK-Einstellung 12
Empfang von Verkehrsnachrichten 12
PTY-Funktion (Abstimmung nach Programmtyp) 13
Empfang von Verkehrsnachrichten beim Hören von Musik (CD oder Rundfunkprogramm) 13
Empfang mit Programmtyp-Priorität 14
Anzeigen von Radio-Text-Information 14

DAB-Betrieb (Option)

Einstellen von Datenpaketen mit einem DAB-Receiver 15
Wechseln des Dienstes 16
Wechseln der Servicekomponente 16
Speichern eines Dienstes 16
Empfangen gespeicherter Dienste 16
Automatisches Speichern eines Datenpakets 17
Sendereinstellung nach PTY (Programmtyp) 17
Ein-/Ausschalten des Verkehrsfunks (ON/OFF) 17
Einstellen der Auswahlbetriebsart für Ansagen ... 18
Wechseln des Anzeigemodus 19
Empfangen von Durchsageninformationen von lokalen DAB-Regional-/Lokalsendern 19
Einstellen der automatischen Umschaltung von DAB zu RDS 20
Einstellen von ON/OFF für DRC (Dynamic Range Control) 20

CD/MP3/Wechsler (Option)

CD-Player- oder Wechsler-Wiedergabe (Option) 21
Repeatfunktion 22
Zufallswiedergabe (M.I.X.) 22
Programmsuchlauf 23
Auswahl von Ordnern (für MP3-Betrieb) 23
Auswahl von Dateien/Ordnern (für MP3-Betrieb) 23
Bedienung des CD-Wechslers 24
MP3-Dateien mit dem CD-Wechsler abspielen 24
Wahl zwischen mehreren Wechslern 25
Einstellen des MP3-Dateiauswahlbereichs 25

DVD- /Video-CD- /CD-Player (Option)

DVD- /Video-CD- /CD-Wiedergabe 26
Standbild/Pause 26
Wahl des Kapitels (DVD) /Stücks (Video-CD) .. 26
Schneller Vor- und Rücklauf 26
Repeatfunktion 27
Bedienung der DVD-Wechsler 27

Navigationssystem (Option)

Einschalten der Navigationsbetriebsart 28
Unterbrechungsfunktion (NAV. MIX) 28
Unterbrechungsfunktion (NAV. MIX OUT) 28

MobileHub™-Verbindungsfunktion (Option)

Informationen zur MobileHub™-Verbindung ... 29
Ein- und Ausschalten der Telefonbetriebsart 29
Eingehende Anrufe 29
Tätigen von Anrufen 30
Anrufen mit Hilfe der Kurzwahl 30
Anrufe über Telefonbuch 30
Anrufen mit Hilfe der Ausgangsrufliste 30
Anrufen mit Hilfe der Eingangsrufliste 31
Anrufen mit Hilfe der Rufliste entgangener Anrufe 31
SMS-Funktion 31
Einstellungen für Anrufempfang 31

Andere nützliche Funktionen

Anzeigen von Titeln/Text 32
Benennen von Discs/Sendern 33
Löschen der Benennungen von Discs Titel/ Sendern 33
Einstellen der Bässe 34
Einstellen der Höhen 35
Phasenwahl 36
Ein- und Ausschalten der Loudness-Funktion ... 36
Ein- und Ausschalten der Defeat-Funktion 36
Einstellen der Dimmerfunktion 37
Einstellen der Bildhelligkeit 37
Einstellen der Farben des Bildes 37
Einstellen des Farbtons 38
Einstellung der Hintergrund-Beleuchtungsfarbe (TAG/NACHT) 38
Einstellung der Displayfarbautomatik 38
Einstellungen für den Textdurchlauf auf dem Display 39
Einstellen des automatischen Öffnens/ Schließens des Monitors 39
Ein- oder Ausschalten der Tonsignalfunktion 40
Einstellen der Uhrzeitanzeige 40
Anzeigen der Uhrzeit 40
Einstellen der Uhrzeit 40
Automatische Zeitkorrektur 41
Einstellen der externen Erweiterungs-Box 41
Fondmonitoreinstellung 41
Einstellen des externen Eingangs 42
Einstellen des Front-/Rear-/Subwoofer-Vorverstärkerausgangs der externen Expansion-Box 43
Anzeige des Spektrumanalysers 43
Wechseln der Tuner-Betriebsart 44
Einstellen von Quellensignalpegeln 44
Ein- und Ausschalten des Subwoofers 44
Ein- und Ausschalten der Stumm-schaltungsfunktion 45
Ändern der Empfangsfrequenzschritte für verschiedene Länder 45
Wechseln der Betriebsart für unterschiedliche Datenträger 45
Bedienung eines externen Klanprozessors (Option) 46
Doppel-Funktionen 46
Umschalten der Anzeigebetriebsart 47
Betrieb mit eingefahrenem Monitor-Display 48

Information

Im Problemfall 49
Technische Daten 50

Installation und Anschlüsse

Warnung 51
Vorsicht 51
Vorsichtsmaßregeln 51
Installation 52
Anschlüsse 54

⚠ WARNUNG

Dieses Symbol weist auf wichtige Anweisungen hin. Bei Nichtbeachtung besteht die Gefahr von schweren Verletzungen oder Todesfällen.

KEINE BEDIENUNG AUSFÜHREN, DIE VOM SICHEREN LENKEN DES FAHRZEUGS ABLENKEN KÖNNTE.

Führen Sie Bedienungen, die Ihre Aufmerksamkeit längere Zeit in Anspruch nehmen, erst aus, nachdem das Fahrzeug zum Stillstand gekommen ist. Halten Sie das Fahrzeug immer an einer sicheren Stelle an, bevor Sie solche Bedienungen ausführen. Andernfalls besteht Unfallgefahr.

DIE LAUTSTÄRKE NUR SO HOCH STELLEN, DASS SIE WÄHREND DER FAHRT NOCH AUSSEN-GERÄUSCHE WAHRNEHMEN KÖNNEN.

Andernfalls besteht Unfallgefahr.

GERÄT NICHT ÖFFNEN.

Andernfalls besteht Unfallgefahr, Feuergefahr oder die Gefahr eines elektrischen Schlages.

DAS GERÄT NUR AN EIN 12-V-BORDNETZ IN EINEM FAHRZEUG ANSCHLIESSEN.

Andernfalls besteht Feuergefahr, die Gefahr eines elektrischen Schlages oder anderer Verletzungen.

SICHERUNGEN IMMER DURCH SOLCHE MIT DER RICHTIGEN AMPEREZAHL ERSETZEN.

Andernfalls besteht Feuergefahr oder die Gefahr eines elektrischen Schlages.

LÜFTUNGSÖFFNUNGEN UND KÜHLKÖRPER NICHT ABDECKEN.

Andernfalls kann es zu einem Wärmestau im Gerät kommen, und es besteht Feuergefahr.

KEINE FREMDKÖRPER IN EINSCHUBSCHLITZE ODER ÖFFNUNGEN AM GERÄT STECKEN.

Andernfalls kann es zu Verletzungen oder Schäden am Gerät kommen.

KLEINE GEGENSTÄNDE WIE BATTERIEN VON KINDERN FERNHALTEN.

Werden solche Gegenstände verschluckt, besteht die Gefahr schwerwiegender Verletzungen. Suchen Sie unverzüglich einen Arzt auf, wenn ein Kind einen solchen Gegenstand verschluckt.

NUR IN FAHRZEUGEN MIT 12-VOLT-BORDNETZ UND MINUS AN MASSE VERWENDEN.

Fragen Sie im Zweifelsfall Ihren Händler. Andernfalls besteht Feuergefahr usw.

⚠ VORSICHT

Dieses Symbol weist auf wichtige Anweisungen hin. Bei Nichtbeachtung besteht die Gefahr von Verletzungen bzw. Sachschäden.

DAS GERÄT NICHT WEITERBENUTZEN, WENN EIN PROBLEM AUFTRITT.

Andernfalls kann es zu Verletzungen oder Schäden am Gerät kommen. Geben Sie das Gerät zu Reparaturzwecken an einen autorisierten Alpine-Händler oder den nächsten Alpine-Kundendienst.

DIE HÄNDE FERNHALTEN, WENN SICH DAS MOTORGETRIEBENE BEDIENTEIL ODER DER SCHWENKBARE MONITOR BEWEGT.

Andernfalls kann es zu Verletzungen oder Schäden am Gerät kommen.

⚠ VORSICHTSMASSNAHMEN

Temperatur

Vergewissern Sie sich vor dem Einschalten des Gerätes, dass die Temperatur in der Fahrgastzelle zwischen +45°C und 0°C liegt.

Wartung und Instandsetzung

Versuchen Sie bitte nicht, das Gerät bei auftretenden Problemen eigenmächtig zu reparieren. Überlassen Sie alle größeren Wartungs- und Instandsetzungsarbeiten dem qualifizierten Alpine-Kundendienst.

Einbauort

Wählen Sie einen Einbauort, der dem CVA-1004R Schutz bietet vor:

- direkter Sonneneinstrahlung und Wärme
- Feuchtigkeit und Nässe
- Staub
- starken Erschütterungen

Handhabung des abnehmbaren Bedienteils

- Setzen Sie das Bedienteil weder Regen noch Feuchtigkeit aus.
- Schützen Sie das Bedienteil vor Fall und Stoß.

⚠ WARNUNG

Die Bedienung gewisser Gerätefunktionen ist äußerst komplex. Wir haben diese Funktionen daher auf einer speziellen Menüanzeige zusammengefaßt. Diese Anzeige kann nur aufgerufen werden, wenn das Fahrzeug geparkt ist. Durch diese Vorsichtsmaßnahme wird sichergestellt, daß Ihre Aufmerksamkeit während der Fahrt dem Straßenverkehr gilt und nicht dem CVA-1004R. Dies bietet Ihnen und den anderen Insassen mehr Sicherheit auf der Straße.
Die Titeleingabe- und SETUP-Anzeige können nicht angezeigt werden, solange das Fahrzeug in Bewegung ist. Zum Ausführen der entsprechenden, in der Bedienungsanleitung beschriebenen Bedienvorgänge müssen Sie das Fahrzeug anhalten und die Feststellbremse anziehen. Diese Funktionen sind während der Fahrt nicht möglich. Außerdem erscheint, wenn Sie das Gerät während der Fahrt zu bedienen versuchen, die Warnung "CAN'T OPERATE WHILE DRIVING" (Bedienung während der Fahrt nicht möglich) 5 Sekunden lang im Display und der Betriebsmodus wird deaktiviert. Dasselbe gilt für die Auswahl von Eingangsquellen mit der Fernbedienung (Sonderzubehör). Bei geparktem Fahrzeug erfolgt die Auswahl wie in der Bedienungsanleitung beschrieben.

Am CVA-1004R angeschlossene Alpine-Geräte mit Ai-NET-Bus können über das CVA-1004R bedient werden. Die Funktionen und Anzeigen sind jedoch je nach angeschlossenem Gerät unterschiedlich. Ihr Alpine-Fachhändler gibt Ihnen diesbezüglich gerne Auskunft.

Einführung

Die meisten der Funktionen des Geräts können Sie bei geschlossenem und geöffnetem Monitor-Display ausführen. Nähere Erläuterungen zu Funktionen, die bei geschlossenem Monitor-Display ausgeführt werden können, finden Sie auf Seite 48.

DER MONITOR IST GEÖFFNET

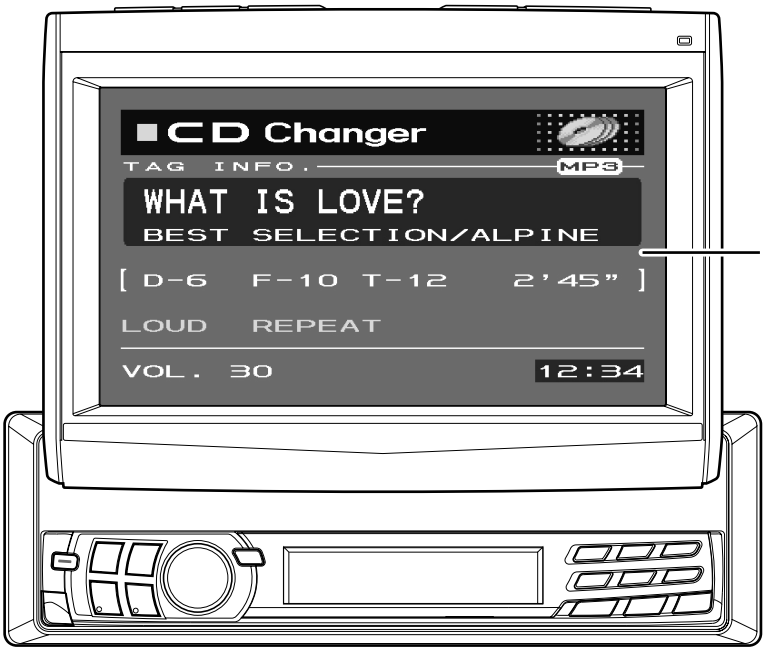

Anzeige im Monitor-Display

DER MONITOR IST GESCHLOSSEN

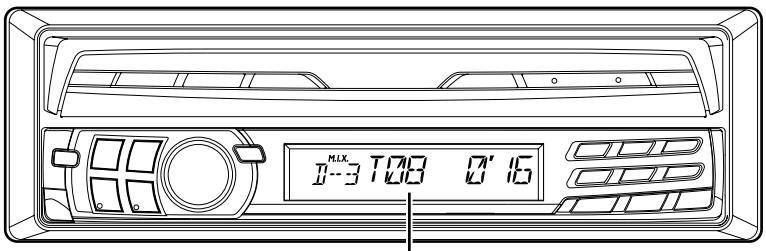

Anzeige im Geräte-Display

Grundlegende Bedienvorgänge

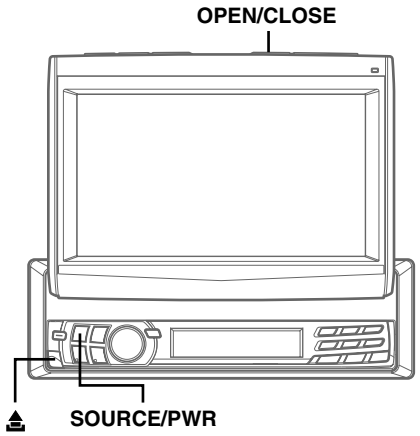

Abnehmen des Bedienteils

1 Halten Sie die **SOURCE/PWR**-Taste (Powertaste) mindestens 2 Sekunden lang gedrückt, um das Gerät auszuschalten.

2 Drücken Sie dieTaste ⏏ (Freigabe) an der linken unteren Seite, um das Bedienteil ausrasten zu lassen.

3 Fassen Sie das Bedienteil an der linken Seite, um es dann vom Gerät abzuheben.

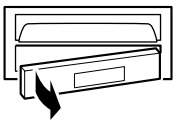

HINWEISE

- *Das Bedienteil kann während des Betriebs heiß werden (insbesondere die Anschlusskontakte), was jedoch normal ist und nicht als Störung ausgelegt werden sollte.*
- *Das abgenommene Bedienteil stets im Etui geschützt mitführen.*

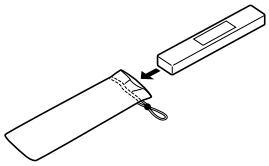

Aufstecken des Bedienteils

1 Passen Sie zunächst die rechte Seite des Bedienteils in das Gerät ein. Richten Sie hierzu die Nut im Bedienteil auf den hervorspringenden Teil des Gerätes aus.

2 Drücken Sie nun die linke Seite in das Gerät, bis das Bedienteil hörbar einrastet.

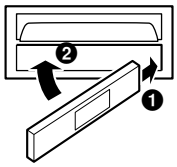

HINWEIS

Vergewissern Sie sich vor dem Anbringen des Bedienteils, dass die Anschlussklemmen sauber sind und sich kein Fremdkörper zwischen Bedienteil und Hauptgerät befindet.

- **Kompatibilität mit werkseitigen Radiobedienelementen am Lenkrad**
  Wenn Ihr Fahrzeug mit Radiobedienelementen am Lenkrad ausgestattet ist, gibt es möglicherweise eine gesondert erhältliche Schnittstelle, über die Sie das Alpine-Radio mit den Lenkrad bedienelementen verbinden können. Nähere Informationen dazu erhalten Sie bei Ihrem Alpine-Händler.
- **Steuerung über Fernbedienung ist möglich**
  Sie können dieses Gerät über eine als Sonderzubehör erhältliche Alpine-Fernbedienung steuern. Näheres dazu erfahren Sie bei Ihrem Alpine-Händler. Den Transmitter der als Sonderzubehör erhältlichen Fernbedienung auf den Fernbedienungssensor richten.

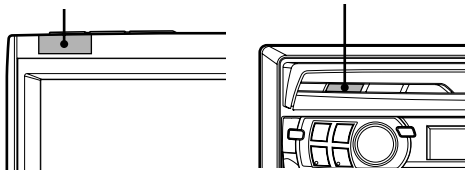

Wenn das Monitor-Display geöffnet ist. **Wenn das Monitor-Display geschlossen ist.**

- Sie können die Fernbedienung auch bei geschlossenem Monitor-Display verwenden.

- **CVA-1004R ist nicht kompatibel mit MD, Cassettengeräten und einem 3-CD-Wechsler.**

Initialisierung bei der ersten Inbetriebnahme

Unmittelbar nach dem Installieren bzw. ersten Einschalten des Geräts muss dieses initialisiert werden. Nehmen Sie dazu zunächst das abnehmbare Bedienteil ab. Hinter dem Bedienteil befindet sich rechts neben dem Anschluss eine kleine Öffnung. Drücken Sie mit einem Bleistift oder einem anderen spitzen Gegenstand den RESET-Schalter hinter dieser Öffnung, um die Initialisierung abzuschließen.

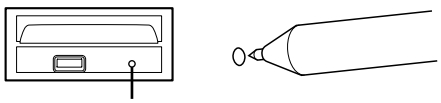

Grundlegende Bedienvorgänge

Ein- und Ausschalten

Manche Funktionen des Gerätes können während der Fahrt nicht benutzt werden. Halten Sie an einer sicheren Stelle an, und betätigen Sie die Parkbremse, bevor Sie diese Funktionen ausführen.

1 Drücken Sie die **SOURCE/PWR**-Taste (Powertaste), um das Gerät einzuschalten. Der Anfangsbildschirm erscheint automatisch im Monitor-Display.

HINWEIS

*Sie können das Gerät auch durch einen Druck auf eine beliebige Taste außer **OPEN/CLOSE**, **TITLE** ◷ und **TILT** ∨ ∧ einschalten.*

Nach dem Einschalten steigt die Lautstärke allmählich bis zum zuvor eingestellten Hörpegel an. Halten Sie die **SOURCE/PWR**-Taste (Powertaste) mindestens 2 Sekunden lang gedrückt, um das Gerät auszuschalten.

HINWEISE

- *Nach dem Ausschalten des Systems ist vorübergehend ein leichtes Nachbild zu sehen. Dies ist charakteristisch für die LCD-Technologie und stellt keine Fehlfunktion dar.*
- *Bei einer kalten Umgebung kann sich der Bildschirmkontrast vorübergehend abschwächen. Nach einer kurzen Aufwärmphase wird das Bild wieder normal angezeigt.*
- *Das CVA-1004R zieht auch im ausgeschalteten Zustand geringfügig Strom. Wenn die Zuleitung für geschaltete Stromversorgung (über die Zündung) direkt an den Pluspol (+) der Fahrzeugbatterie angeklemmt wird, kann dies eine allmähliche Entladung der Fahrzeugbatterie zur Folge haben. In diesem Fall sollten Sie das Zuleitungskabel von der Batterie abklemmen, wenn das Fahrzeug voraussichtlich längere Zeit nicht benutzt wird. Alternativ kann ein SPST-Schalter (getrennt erhältlich) installiert werden, der zur Unterbrechung der Stromversorgung auf OFF gestellt wird. Vergessen Sie in diesem Fall nicht, den Schalter wieder auf ON zu stellen, bevor Sie das CVA-1004R erneut einschalten. Wie der SPST-Schalter installiert wird, ist im "Anschlußschema für SPST-Schalter" auf Seite 53 beschrieben.*
- *Zu Ihrer Sicherheit sind gewisse Bedienfunktionen während der Fahrt gesperrt. Für solche Bedienungen müssen Sie das Fahrzeug anhalten und die Feststellbremse anziehen.*

Ausfahren des Monitors

1 Drücken Sie die **OPEN/CLOSE**-Taste oder halten Sie die **MUTE**-Taste auf der gesondert erhältlichen Fernbedienung mindestens 2 Sekunden lang gedrückt. Das Gerät erzeugt zur Bestätigung 3 Signaltöne, und der Monitor fährt automatisch aus.

HINWEISE

- *Das CVA-1004R ist ein Präzisionsgerät. Damit Sie über Jahre hinweg Freude an den vielfältigen Funktionen dieses Geräts haben, behandeln Sie es bitte mit entsprechender Vorsicht.*
- *Wenn der Monitor beim Ausfahren ein Hindernis berührt, stoppt das Gerät die Bewegung des Monitors unverzüglich. Entfernen Sie in einem solchen Fall das Hindernis, um danach zum Ausfahren des Monitors die **OPEN/CLOSE**-Taste ein weiteres Mal zu drücken.*
- *Legen Sie nichts auf dem geöffneten Monitor ab und setzen Sie den Bildschirm weder Stoß noch Druck aus. Dies könnte den Mechanismus beschädigen.*
- *Bei niedrigen Umgebungstemperaturen kann der Bildschirm nach dem Einschalten eine Weile zu dunkel erscheinen. Sobald der Flüssigkristall-Bildschirm (LCD) sich aufgewärmt hat, ist das Bild dann wieder "normal".*
- *Zu Ihrer Sicherheit sind gewisse Bedienfunktionen während der Fahrt gesperrt. Für solche Bedienungen müssen Sie das Fahrzeug anhalten und die Feststellbremse anziehen.*
- *Wenn Sie AUX oder NAVI als aktuelle Signalquelle auswählen, ohne das CVA-1004R anzuschließen, tritt möglicherweise eine Störung auf, wenn Sie den Monitor öffnen/schließen. Dies ist keine Fehlfunktion.*

Einfahren des Monitors

1 Drücken Sie die **OPEN/CLOSE**-Taste oder halten Sie die **MUTE**-Taste auf der gesondert erhältlichen Fernbedienung mindestens 2 Sekunden lang gedrückt. Das Gerät erzeugt zur Bestätigung 3 Signaltöne, und der Monitor fährt automatisch ein.

HINWEISE

- *Das CVA-1004R ist ein Präzisionsgerät. Damit Sie über Jahre hinweg Freude an den vielfältigen Funktionen dieses Geräts haben, behandeln Sie es bitte mit entsprechender Vorsicht.*
- *Wenn der Monitor beim Einfahren ein Hindernis berührt, stoppt das Gerät die Bewegung des Monitors unverzüglich. Entfernen Sie in einem solchen Fall das Hindernis, um danach zum Einfahren des Monitors die **OPEN/CLOSE**-Taste ein weiteres Mal zu drücken.*
- *Wenn Sie AUX oder NAVI als aktuelle Signalquelle auswählen, ohne das CVA-1004R anzuschließen, tritt möglicherweise eine Störung auf, wenn Sie den Monitor öffnen/schließen. Dies ist keine Fehlfunktion.*

Auswählen der Öffnungsposition des Monitor-Displays

Sie können, falls sich im geöffneten Bereich des Monitors Hindernisse befinden, eine von 2 Öffnungspositionen wählen.

1 Halten Sie die **OPEN/CLOSE**-Taste mindestens 2 Sekunden lang beim Ausfahren des Monitors gedrückt. Bei jeder folgenden Tastenbetätigung wechselt der Monitor zwischen den beiden Positionen.

Grundlegende Bedienvorgänge

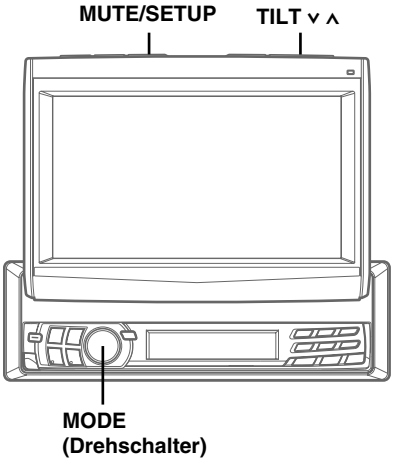

Einstellen des Monitor-Blickwinkels

Der Monitor kann auf den optimalen Blickwinkel eingestellt werden.

1 Drücken Sie die Taste **TILT ∨ ∧**, um den Monitor auf den optimalen Blickwinkel einzustellen. Bei jeder Tastenbetätigung ist ein Signalton zu hören, während der Bildschirmwinkel (40 bis 105 Grad) um einen Schritt verändert wird.
Wenn Sie die Taste **TILT ∨** oder **∧** mindestens 2 Sekunden lang gedrückt halten, wird der Monitorwinkel fortlaufend verstellt, bis Sie die Taste loslassen.

HINWEISE

- *Wenn der Monitor bei der Winkelverstellung ein Hindernis berührt, stoppt das Gerät die Bewegung des Monitors unverzüglich. Entfernen Sie in einem solchen Fall das Hindernis, um danach wieder die Taste **TILT ∨** oder **∧** zu drücken.*
- *Beim Betrachten des Monitorbildschirms aus verschiedenen Winkeln ist die Farbwiedergabe unterschiedlich. Stellen Sie den Monitor so ein, dass das Bild optimal ist.*
- *Wenn die Spannung der Fahrzeugbatterie extrem niedrig ist, kann der Bildschirm bei der Winkeleinstellung flackern. Dies ist normal und sollte nicht als Gerätestörung ausgelegt werden.*

VORSICHT

Halten Sie Ihre Hände (und andere Gegenstände) vom Display fern, während dieses sich öffnet oder schließt, um eine Beschädigung oder Verletzung zu vermeiden. Die Rückseite des beweglichen Displays kann sich beim Betrieb stark erwärmen. Dies ist jedoch normal und zeigt keinen Defekt an. Vermeiden Sie ein Berühren der Displayrückseite.

Einstellen von Lautstärke/ Balanceeinstellung (zwischen linkem und rechtem Kanal)/ Überblendregelung (zwischen vorderen und hinteren Lautsprechern)

1 Drücken Sie die **MODE (Drehschalter)**-Taste wiederholt, um die gewünschte Betriebsart zu wählen.
Bei jeder Tastenbetätigung wird nach folgendem Schema weitergeschaltet:

→ NAV*1 → SUB-W*2 → BAL → FAD → VOL

NAV.-Pegel:	0~15
Subwoofer:	0~15
Balance:	L15~R15
Überblendregler:	R15~F15
Lautstärke:	0~35

HINWEISE

*Falls Sie den **Drehschalter** nicht innerhalb von 5 Sekunden nach Aufruf von BALANCE-, FADER-, NAV. Level- oder SUBWOOFER-Regelung betätigen, schaltet das Gerät wieder auf Lautstärkeregelung (VOLUME) zurück.*

*1 *Bei deaktiviertem SUBWOOFER-Modus (Seite 44) ist eine Pegeleinstellung nicht möglich.*
*2 *Bei deaktiviertem NAV.MIX-Modus (Seite 28) ist eine Pegeleinstellung nicht möglich.*

2 Drehen Sie den Drehschalter **MODE (Drehschalter)**, bis der gewünschte Klang bei der jeweiligen Einstellfunktion Ihrem Wunsch entspricht.

Stummschaltfunktion (MUTE-Taste)

Mit dieser Funktion kann die Lautstärke direkt um 20 dB gedämpft werden.

1 Drücken Sie die **MUTE/SETUP**-Taste, um die MUTE-Funktion zu aktivieren. Die Lautstärke nimmt dabei um 20 dB ab.
Beim nächsten Druck auf die **MUTE/SETUP**-Taste liegt dann wieder die zuvor eingestellte Lautstärke vor.

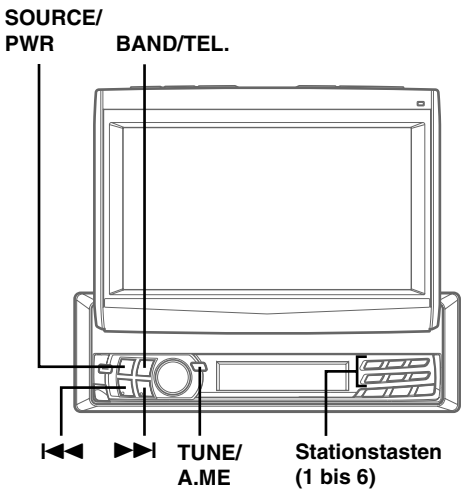

Beispiel für Bildschirm beim Rundfunkempfang

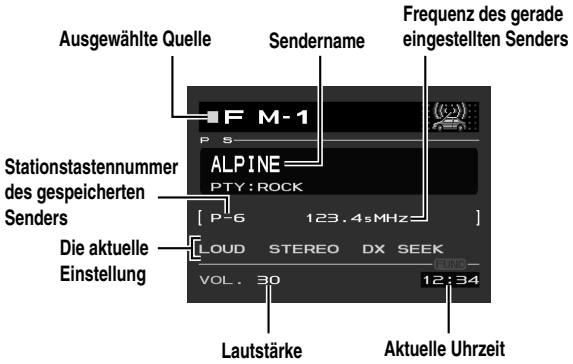

Manuelle Abstimmung

1 Drücken Sie die **SOURCE/PWR**-Taste so oft, bis im Display ein Frequenzband und eine Frequenz angezeigt werden.

2 Drücken Sie wiederholt auf die **BAND/TEL.**-Taste, bis das gewünschte Frequenzband angezeigt wird.
Bei jedem Tastendruck wird nach folgendem Schema weitergeschaltet:

→ FM1 → FM2 → FM3 → MW → LW

3 Drücken Sie die **TUNE/A.ME**-Taste wiederholt, bis "DX SEEK" und "SEEK" aus dem Display verschwinden.

HINWEIS
Die Vorgabe-Abstimmbetriebsart ist "DX-SEEK".

4 Drücken Sie die Taste ⏮ (abwärts) bzw. ⏭ (aufwärts), um schrittweise in der entsprechenden Richtung abzustimmen, bis die Frequenz des gewünschten Senders angezeigt wird.

HINWEIS
Die Anzeige STEREO erscheint im Monitor-Display, wenn ein UKW-Stereosender eingestellt ist.

Suchlaufabstimmung

1 Drücken Sie die **SOURCE/PWR**-Taste so oft, bis im Display ein Frequenzband und eine Frequenz angezeigt werden.

2 Drücken Sie wiederholt auf die **BAND/TEL.**-Taste, bis das gewünschte Frequenzband angezeigt wird.
Bei jedem Tastendruck wird nach folgendem Schema weitergeschaltet:

→ FM1 → FM2 → FM3 → MW → LW

3 Drücken Sie die **TUNE/A.ME**-Taste, um die Anzeigen "DX" und "SEEK" auf dem Display zu aktivieren.
In der DX-Betriebsart spricht der Sendersuchlauf sowohl auf starke Nahsender als auch auf schwächere Fernsender an.
Drücken Sie die Taste erneut, um auf die Betriebsart "Local" zurückzuschalten. Die Anzeige DX verschwindet, und die Anzeige SEEK bleibt beleuchtet. Nun werden nur starke Sender abgestimmt.

4 Zum Starten des Sendersuchlaufs drücken Sie die Taste ⏮ (abwärts) oder ⏭ (aufwärts).
Der Suchlauf stoppt an der nächsten gefundenen Senderfrequenz.
Zum Fortsetzen des Suchlaufs drücken Sie dieselbe Taste ein weiteres Mal.

Manuelle Senderspeicherung

1 Wählen Sie das Frequenzband, und stellen Sie dann den Sender ein, der als Festsender gespeichert werden soll.

2 Drücken Sie nun mindestens 2 Sekunden lang eine der **Stationstasten (1 bis 6)**, der Sie den Sender zuweisen wollen. Der eingestellte Sender wird abgespeichert. Das Display zeigt das Frequenzband, die Stationsnummer und die gespeicherte Senderfrequenz an.

3 Wiederholen Sie den Vorgang, um bis zu 5 weitere Sender desselben Frequenzbands zu speichern.
Um Sender eines anderen Frequenzbandes zu speichern, wählen Sie das betreffende Band und wiederholen den oben beschriebenen Vorgang.
Sie können insgesamt 30 Festsender in den Stationsspeicher eingeben (6 Sender pro Frequenzband: UKW1, UKW2, UKW3, MW und LW).

HINWEIS
Beim Eingeben eines neuen Senders in einen bereits belegten Speicherplatz wird der alte Festsender gelöscht und durch den neuen ersetzt.

Rundfunkempfang

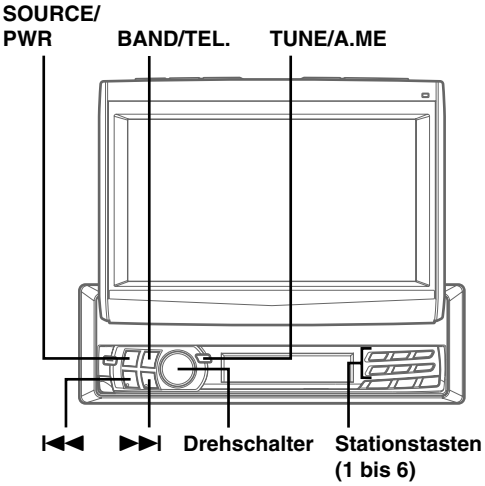

Automatische Senderspeicherung

1 Drücken Sie die **SOURCE/PWR**-Taste, um auf Rundfunkempfang zu schalten.

2 Drücken Sie auf die **BAND/TEL.**-Taste, bis das gewünschte Frequenzband angezeigt wird.

3 Halten Sie die **TUNE/A.ME**-Taste mindestens 2 Sekunden lang gedrückt.
Während der automatischen Senderspeicherung ändert sich die auf dem Display angezeigte Frequenz entsprechend. Der Tuner sucht nun automatisch 6 gut empfangbare Sender im ausgewählten Frequenzband und speichert sie. Die Sender werden in der Reihenfolge ihrer Signalstärke unter den Stationstasten (1 bis 6) gespeichert.
Nach der automatischen Senderspeicherung stellt der Tuner den Sender von Speicherplatz Nr. 1 ein.

HINWEIS
Wenn der Suchlauf keinen speicherbaren Sender findet, ruft der Tuner wieder den Sender auf, der vor dem automatischen Senderspeichervorgang eingestellt war.

Abruf eines Festsenders

1 Drücken Sie die **SOURCE/PWR**-Taste, um auf Rundfunkempfang zu schalten.

2 Tippen Sie **BAND/TEL.** wiederholt an, bis der gewünschte Wellenbereich angezeigt wird.

3 Drücken Sie die **Stationstasten**, unter der der gewünschte Sender gespeichert ist.
Das Display zeigt das Frequenzband, die Preset-Nr. und die Frequenz des gewählten Senders.

Wählen Sie einen Sender aus der Liste

Sie können eine Liste mit den von Ihnen benannten Sendern (siehe "Benennen von Discs/ Sendern" auf Seite 33) auf das Display abrufen und Sender über diese Liste wählen.

1 Bei geöffnetem Monitor den **Drehschalter** mindestens 2 Sekunden lang drücken.
Die Titelliste wird angezeigt.

2 Wählen Sie mit I◀◀ bzw. ▶▶I einen Sender aus der Liste aus.

3 Drücken Sie den **Drehschalter**, um den gewählten Sender einzustellen.

HINWEIS
*Zum Annullieren der Titellistenanzeige den **Drehschalter** mindestens 2 Sekunden lang drücken.*

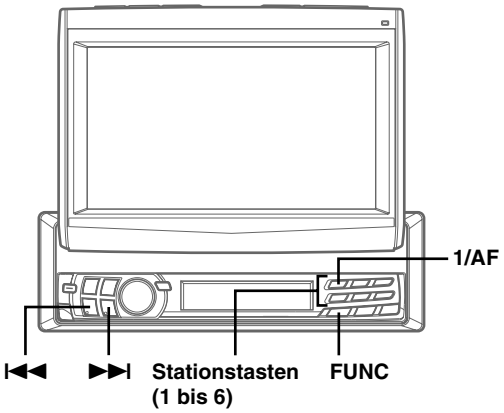

Einstellen der RDS-Empfangsfunktion und Empfangen von RDS-Sendern

RDS ist ein Rundfunk-Informationssystem, das sich des 57 kHz Zwischenträgers gewöhnlicher UKW-Programme bedient. RDS ermöglicht den Empfang von Verkehrsfunkdurchsagen und Senderkennungen sowie den automatischen Wechsel zu stärker einfallenden Alternativfrequenzen, die dasselbe Programm ausstrahlen.

1 Drücken Sie die **FUNC**-Taste, so dass die Anzeige FUNC im Geräte-Display erscheint. Wenn Sie diese Funktion bei geöffnetem Monitor-Display ausführen wollen, drücken Sie die **FUNC**-Taste nur, wenn die Anzeige "FUNC" im Monitor-Display rot leuchtet.

2 Drücken Sie die **1/AF**-Taste, um die RDS-Funktion zu aktivieren.

3 Drücken Sie die Taste **I◀◀** (abwärts) bzw. **▶▶I** (aufwärts), um den gewünschten RDS-Sender einzustellen.

4 Zum Abschalten des RDS-Betriebs drücken Sie die **1/AF**-Taste ein weiteres Mal.

5 Drücken Sie die **FUNC**-Taste, um auf Normalbetrieb zurückzuschalten. Die Anzeige FUNC erlischt.

TIPPS

- Wenn das Gerät das PTY 31-Signal (Notfallalarm) empfängt, wird im Display automatisch "ALARM" angezeigt.
- Die digitalen RDS-Daten enthalten folgende Informationen:

PI	Programmkennung
PS	Name des Senders
AF	Verzeichnis der Alternativfrequenzen
TP	Verkehrsfunkprogramm
TA	Verkehrsfunkdurchsage
PTY	Programmtyp
EON	Einblendung anderer Sender mit Verkehrsdurchsagen
R.TEXT	Radio-Text-Information
CT	Uhrzeit

Abrufen gespeicherter RDS-Festsender

1 Drücken Sie die **FUNC**-Taste, sodass die Anzeige FUNC im Geräte-Display erscheint. Wenn Sie diese Funktion bei geöffnetem Monitor-Display ausführen wollen, drücken Sie die **FUNC**-Taste nur, wenn die Anzeige "FUNC" im Monitor-Display rot leuchtet.

2 Drücken Sie die **1/AF**-Taste, um die RDS-Funktion zu aktivieren.
Bei aktivierter RDS-Funktion zeigt das Display zur Bestätigung "AF" an.

3 Drücken Sie die **FUNC**-Taste, um auf Normalbetrieb zurückzuschalten. Die Anzeige FUNC erlischt.

4 Vergewissern Sie sich, dass die FUNC-Anzeige erlischt, und drücken Sie dann die **Stationstaste**, in der der gewünschte RDS-Sender gespeichert ist. Sollte das Sendersignal zu schwach sein, stellt das Gerät automatisch eine stärkere Station aus dem AF-Verzeichnis (Alternativfrequenzen) ein.

5 Wenn der Festsender und entsprechende Stationen des AF-Verzeichnisses nicht empfangbar sind:
Wenn die PI SEEK-Einstellung aktiviert ist (siehe "PI SEEK-Einstellung" auf Seite 12), sucht das Gerät erneut nach einem Sender aus dem PI-Verzeichnis (Programm-Identifizierung).
Wenn im aktuellen Gebiet noch immer kein Sender empfangbar ist, zeigt das Gerät die Frequenz des Festsenders an, und die Stationsanzeige verschwindet.

Falls das Signal eines eingestellten Ortssenders schwächer wird und nicht mehr empfangen werden kann, drücken Sie dieselbe Stationstaste noch einmal, um den Ortssender eines anderen Gebiets einzustellen.

HINWEIS

Einzelheiten zum Einspeichern von RDS-Sendern finden Sie im Abschnitt "Rundfunkempfang". RDS-Sender können nur in den Bändern UKW1, UKW2 und UKW3 gespeichert werden.

RDS-Betrieb

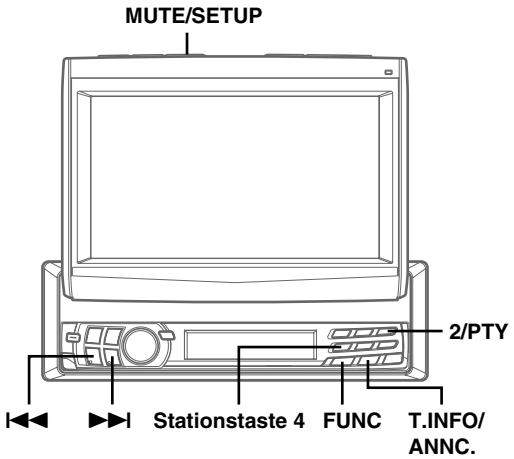

Empfang von RDS-Regional-/ Lokalsendern

1 Halten Sie bei geöffnetem Monitor-Display die **MUTE/SETUP**-Taste mindestens 2 Sekunden lang gedrückt. Der SETUP-Bildschirm erscheint.

2 Aktivieren Sie mit der **Stationstaste 4** den RADIO-Einstellmodus. Drücken Sie die **Stationstaste 4** erneut, um REGIONAL auszuwählen.

3 Drücken Sie I◀◀ oder ▶▶I, um den REGIONAL-Modus zu aktivieren (ON) bzw. zu deaktivieren (OFF).
Im REGIONAL OFF-Modus empfängt das Gerät automatisch den jeweiligen RDS-Lokalsender.

Für andere Einstellungen die **Stationstaste 4** oder eine andere drücken.

4 Wenn die Einstellung abgeschlossen ist, kehren Sie mit der **MUTE/SETUP**-Taste zur normalen Betriebsart zurück.

PI SEEK-Einstellung

1 Halten Sie bei geöffnetem Monitor-Display die **MUTE/SETUP**-Taste mindestens 2 Sekunden lang gedrückt. Der SETUP-Bildschirm erscheint.

2 Aktivieren Sie mit der **Stationstaste 4** den RADIO-Einstellmodus. Drücken Sie die **Stationstaste 4** erneut, um PI SEEK auszuwählen.

3 Drücken Sie die I◀◀ oder ▶▶I-Taste, um PI SEEK auf ON/OFF einzustellen.

Für andere Einstellungen die **Stationstaste 4** oder eine andere drücken.

4 Wenn die Einstellung abgeschlossen ist, kehren Sie mit der **MUTE/SETUP**-Taste zur normalen Betriebsart zurück.

Empfang von Verkehrsnachrichten

1 Drücken Sie die **T.INFO/ANNC.**-Taste, um auf Verkehrsfunkempfang zu schalten.

2 Drücken Sie die Taste I◀◀ (abwärts) bzw. ▶▶I (aufwärts), um den gewünschten Verkehrsfunksender einzustellen. Wenn ein Verkehrsfunksender empfangen wird, leuchtet die Anzeige "TP" zur Bestätigung.

Ausgestrahlte Verkehrsfunkdurchsagen werden automatisch empfangen und wiedergegeben. Solange keine Verkehrsnachrichten gesendet werden, verbleibt das Gerät im Bereitschaftszustand für Verkehrsfunkempfang. Wenn eine Verkehrsdurchsage beginnt, wird diese automatisch empfangen, und im Monitor-Display wird während der Verkehrsdurchsage "T.INFO" angezeigt. Im Geräte-Display wird 2 Sekunden lang "TRF-INFO" angezeigt, und dann erscheint wieder die vorherige Anzeige.

Nach der Durchsage schaltet das Gerät wieder auf Verkehrsfunk-Empfangsbereitschaft.

3 Drücken Sie die Taste **T.INFO/ANNC.**, um wieder auf Normalbetrieb zu schalten.

HINWEISE

- *Wenn die Verkehrsfunk-Signalstärke beim Empfang einer Durchsage unter den Mindestpegel abfällt und die Durchsage nicht mehr empfangbar ist, verbleibt das Gerät etwa 1 Minute lang im Verkehrsfunk-Empfangszustand. Sollte die Signalstärke länger als 1 Minute unter dem Mindestwert liegen, blinkt "T.INFO"-Anzeige.*
- *Wenn Sie eine gerade durchgesagte Verkehrsnachricht nicht hören möchten, tippen Sie die **T.INFO/ANNC.**-Taste leicht an, um den Empfang abzubrechen. Das Gerät schaltet dabei auf Verkehrsfunk-Empfangsbereitschaft zurück und gibt die nächste Durchsage automatisch wieder.*
- *Wenn die Lautstärke während des Empfangs einer Verkehrsnachricht geändert wird, speichert das Gerät die neue Einstellung. Die nächste Verkehrsfunk-Durchsage wird danach automatisch mit der gespeicherten Lautstärke wiedergegeben.*
- *Bei T.INFO-Betrieb stellt der Suchlauf (SEEK) nur TP-Sender ein.*

PTY-Funktion (Abstimmung nach Programmtyp)

1 Drücken Sie die **FUNC**-Taste, sodass die Anzeige FUNC im Geräte-Display erscheint. Wenn Sie diese Funktion bei geöffnetem Monitor-Display ausführen wollen, drücken Sie die **FUNC**-Taste nur, wenn die Anzeige "FUNC" im Monitor-Display rot leuchtet.

2 Drücken Sie die **2/PTY-**Taste, um die PTY-Funktion zu aktivieren, während sich das Gerät im Radiomodus (UKW-Empfang) befindet. Der Programmtyp des gegenwärtig eingestellten Senders wird nun 5 Sekunden lang auf dem Display angezeigt.

Falls keine PTY-Information empfangen wird, zeigt das Display "NO PTY" 2 Sekunden lang an.

HINWEIS
*Wenn Sie nach der **2/PTY**-Taste innerhalb von 5 Sekunden keine andere Taste drücken, wird die PTY-Funktion automatisch wieder aufgehoben.*

3 Drücken Sie innerhalb von 5 Sekunden nach Aktivieren der PTY-Funktion die Taste ⏮ bzw. ⏭, um den gewünschten Programmtyp zu wählen. Bei jedem Tastendruck wird zum jeweils nächsten Programmtyp der Liste weitergeschaltet.

→ LIGHT M → CLASSICS → OTHER M

4 Drücken Sie innerhalb von 5 Sekunden nach Auswählen des Programmtyps die **2/PTY**-Taste, um den Suchlauf nach einem Sender mit einem entsprechenden Programm zu starten.
Im Geräte-Display blinkt die Anzeige für den gewünschten Programmtyp während der Suche und leuchtet, wenn ein Sender gefunden wurde. Im Monitor-Display wird während der Suche "PTY SEEK" angezeigt. Wenn ein Sender gefunden wird, erscheint der Name des aktuellen Programmtyps.

Wenn kein PTY Sender gefunden wird, erscheint "NO PTY" 2 Sekunden lang auf dem Display.

5 Drücken Sie die Taste **FUNC**, um wieder auf Normalbetrieb zu schalten. Die "FUNC"-Anzeige erlischt dabei zur Bestätigung.

Empfang von Verkehrsnachrichten beim Hören von Musik (CD oder Rundfunkprogramm)

1 Drücken Sie die **T.INFO/ANNC.-**Taste wiederholt, bis "T.INFO" auf dem Display angezeigt wird.

2 Falls noch kein Verkehrsfunksender eingestellt ist, wählen Sie mit der Taste ⏮ (abwärts) bzw. ⏭ (aufwärts) den gewünschten Sender.

- Wenn eine Verkehrsnachricht ausgestrahlt wird, schaltet das Gerät die Wiedergabe des optionalen CD-Spielers bzw. die normale UKW-Sendung automatisch stumm.
- Nach der Durchsage schaltet das Gerät dann wieder auf CD-Wiedergabe bzw. normalen Rundfunkempfang um.
- **Wenn Verkehrsnachrichten nicht empfangbar sind:**
  Bei Rundfunkempfang:
  Sollte das TP-Signal länger als 1 Minute ausbleiben, blinkt die "T.INFO"-Anzeige.
  Bei CD-Wiedergabe:
  Wenn das TP-Signal nicht mehr empfangen wird, wechselt das Gerät automatisch zu einem Verkehrsfunksender auf einer anderen Frequenz.

HINWEIS
Der Empfänger ist mit einer EON-Funktion (Enhanced Other Networks) ausgestattet, die das AF-Verzeichnis um zusätzliche Alternativfrequenzen erweitert. Während ein RDS EON-Sender empfangen wird, ist die Anzeige EON auf dem Display zu sehen. Wenn der empfangene Sender keine Verkehrsdurchsagen ausstrahlt, stellt der Empfänger stattdessen automatisch einen entsprechenden Verkehrsfunksender ein.

3 Zum Abschalten des Verkehrsfunkempfangs drücken Sie die **T.INFO/ANNC.**-Taste. Die Anzeige "T.INFO" verschwindet dabei zur Bestätigung.

HINWEIS
Das Gerät wechselt automatisch zu einer Verkehrsdurchsage, auch wenn gerade eine andere Programmquelle als das Radio oder der CD-Player eingestellt ist (z. B. DVD-Player).

RDS-Betrieb

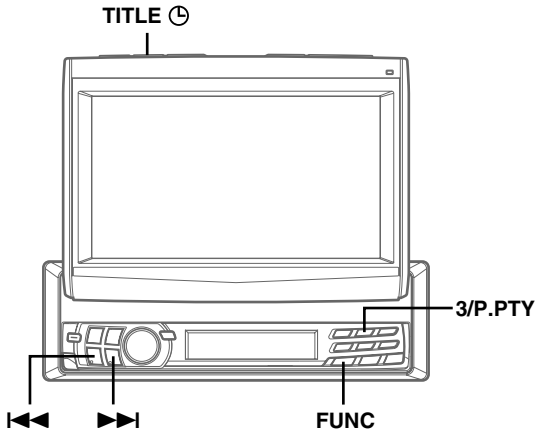

Empfang mit Programmtyp-Priorität

Mit dieser Funktion können Sie einen bestimmten Programmtyp (Musikrichtung, Nachrichten usw.) voreinstellen, wenn gerade keine entsprechende Sendung ausgestrahlt wird. Sobald eine Sendung des gewünschten Programmtyps beginnt, während Sie eine andere hören, wechselt das Gerät automatisch zu dem Sender, der das gewünschte Programm ausstrahlt. Diese Funktion kann bei MW- und LW-Empfang nicht genutzt werden.

1 Drücken Sie die **FUNC**-Taste, sodass die Anzeige FUNC im Geräte-Display erscheint. Wenn Sie diese Funktion bei geöffnetem Monitor-Display ausführen wollen, drücken Sie die **FUNC**-Taste nur, wenn die Anzeige "FUNC" im Monitor-Display rot leuchtet.

2 Drücken Sie die **3/P.PTY**-Taste, um die Programmtyp-Prioritätsfunktion zu aktivieren. Im Geräte-Display wird 2 Sekunden lang "PRIO PTy" und dann 3 Sekunden lang der Programmtyp angezeigt. Im Monitor-Display wird "P.PTY" angzeigt, und der Name des aktuellen Programmtyps erscheint. Die ursprüngliche Einstellung ist "NEWS".

HINWEIS
*Wenn innerhalb von 5 Sekunden nach Drücken der **3/P.PTY**-Taste keine andere Taste betätigt wird, schaltet das Gerät die Programmtyp-Prioritätsfunktion wieder aus.*

3 Drücken Sie innerhalb von 5 Sekunden, d.h. während "NEWS" angezeigt wird, die ⏮ bzw. ⏭-Taste, um den gewünschten Programmtyp zu wählen. Drücken Sie dann die **3/P.PTY-**Taste. Die Programmtyp-Prioritätsfunktion ist nun aktiviert.

4 Drücken Sie zum erneuten Aktivieren der Programmtyp-Prioritätsfunktion die **3/P.PTY-** Taste.

- Wiederholen Sie Schritt 3, um einen anderen Programmtyp einzustellen.
- Zum Abschalten der Programmtyp-Prioritätsfunktion drücken Sie die **3/P.PTY**-Taste mindestens 2 Sekunden lang.

HINWEIS
Im Gegensatz zum Verkehrsfunkempfang arbeitet die Programmtyp-Prioritätsfunktion mit der normalen Hörlautstärke.

5 Drücken Sie die **FUNC**-Taste, um auf Normalbetrieb zurückzuschalten. Die Anzeige FUNC verschwindet dabei zur Bestätigung.

Anzeigen von Radio-Text-Information

Textinformationen von einem Radiosender können im Display durchlaufend angezeigt werden.

1 Stellen Sie einen Sender ein, der Textinformation ausstrahlt.

2 Drücken Sie **TITLE** ◷, um den Radiotext anzuzeigen.

3 Im Display erscheint ein paar Sekunden lang "R/T WAIT". Wenn die "Einstellungen für den Textdurchlauf auf dem Display" auf "AUTO" gesetzt ist (siehe Seite 39), laufen die Informationen im Display durch. Wenn die Funktion auf "MANUAL" gesetzt ist, laufen die Informationen im Display nicht durch. Der Text wird angezeigt, bis Sie eine andere Funktion ausführen.

4 Zum Ausschalten des Radiotext-Modus die Taste **TITLE** ◷ erneut drücken.

HINWEISE
Falls keine Textmeldungen empfangen werden können bzw. deren Empfang gestört ist, zeigt das Display "No Radio Text" (Monitor) bzw. "NO TEXT" (Nebendisplay).

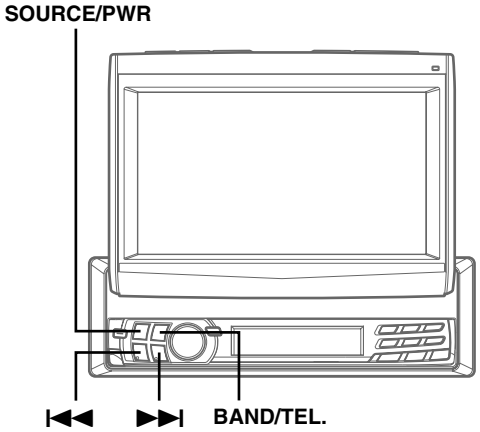

Einstellen von Datenpaketen mit einem DAB-Receiver

DAB (Digital Audio Broadcasting) ermöglicht eine exzellente Tonqualität selbst in einem fahrenden Auto. Sie können mit dieser Funktion unterschiedliche Arten von Informationen empfangen, darunter auch den Wetterbericht und den Verkehrsfunk. Darüber hinaus werden Informationen, die die Sender ausstrahlen, im Display angezeigt. Sie können das Gerät auch so einstellen, dass eine laufende Sendung durch dringende Meldungen oder Katastrophen-warnungen unterbrochen wird.

HINWEISE

- *Wenn Sie eine DAB-Receiver-Box TUA-T100DAB (separat erhältlich) anschließen, können Sie über Ihre Headunit die Abstimmung von DAB-Sendungen steuern.*
- *DAB-Sendungen können in CD-Tonqualität empfangen werden. Allerdings ist die Tonqualität nicht bei allen Diensten gleich.*
- *Einige Sender strahlen Testsendungen aus.*
- *Wenn der DAB-Empfang schlecht ist, können metallische Störgeräusche auftreten. Dies ist keine Fehlfunktion.*

1 Wählen Sie mit der **SOURCE/PWR**-Taste DAB aus.

2 Wählen Sie mit der **BAND/TEL.**-Taste DAB1, DAB2 oder DAB3 aus.

3 Falls Sie während des Empfangs von DAB1, 2 oder 3 die Taste ⏮ oder ⏭ für mindesten 2 Sekunden drücken, erfolgt eine automatische Suche nach Datenpaketen.
Wenn Sie im Abschnitt "Wechseln des Anzeigemodus" (siehe Seite 19) den Modus auswählen, wird der Status der empfangenen Sendestationen folgendermaßen im Display angezeigt:

Anzeige der Kanalnummer:
Die Kanalnummern der empfangenen Sender werden angezeigt.

Anzeige des Paketnamens:
Der Paketname des empfangenen Senders wird angezeigt.

Anzeige des Dienstnamens:
Der Paketname wird 2 Sekunden lang angezeigt, und dann wird der Dienstname angezeigt, sobald das Gerät den Sender empfängt.

Anzeige des Servicekomponentennamens:
Der Paketname wird 2 Sekunden lang angezeigt, dann wird der Dienstname 2 Sekunden lang angezeigt, und dann wird der Komponenten-name angezeigt, sobald das Gerät den Sender empfängt.

Dynamische Anzeige:
Der Paketname wird 2 Sekunden lang angezeigt, dann wird der Dienstname 2 Sekunden lang angezeigt, und dann erscheint im Display die dynamische Anzeige, sobald das Gerät den Sender empfängt.

HINWEIS

Wenn Sie DAB verwenden, können Sie ein bestimmtes Paket auswählen, das wiederum einen oder mehrere Dienste enthalten kann, von denen beliebige Dienste empfangen werden können. Darüber hinaus enthält jeder Dienst eine Servicekomponente, die ihrerseits - je nach Art der Servicekomponente - eine beliebige Anzahl von Primär- oder Sekundärdiensten enthalten kann. Sie haben also die Wahl zwischen ganz unterschiedlichen Diensten.

DAB-Betrieb (Option)

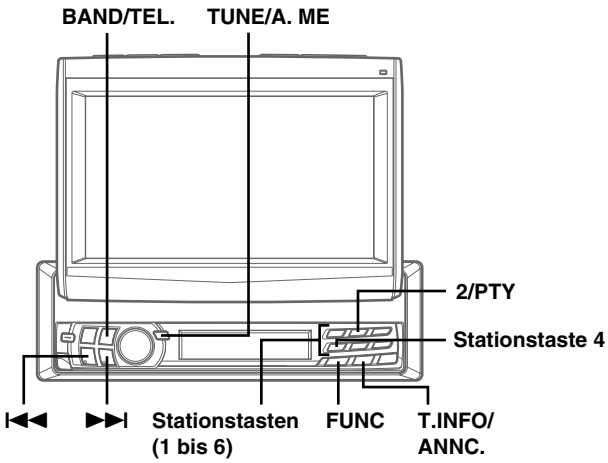

Wechseln des Dienstes

Dienste können innerhalb des gerade eingestellten Pakets empfangen werden.

1 Wenn das Gerät ein Paket empfängt, drücken Sie kurz die I◀◀ oder ▶▶I Taste, um den gewünschten Dienst auszuwählen.
Der ausgewählte Dienstname wird 2 Sekunden lang angezeigt. Dann erscheint wieder die Anzeige, die Sie wie unter "Wechseln des Anzeigemodus" (siehe Seite 19) beschrieben, ausgewählt haben.

Wechseln der Servicekomponente

Sie können bei den Audiodiensten der Servicekomponente zwischen Primär- und Sekundäraudiodiensten umschalten, wenn gerade ein Audiodienst eingestellt ist, der eine Sekundärservicekomponente enthält.

1 Drücken Sie die Taste **FUNC**, so dass die Anzeige "FUNC" aufleuchtet.

2 Drücken Sie die Taste **Stationstaste 4**, um innerhalb der Servicekomponente zwischen Primär- und Sekundärdiensten umzuschalten.
Mit jedem Tastendruck wechseln Sie zwischen den möglichen Einstellungen.
Der Komponentenname wird 2 Sekunden lang angezeigt. Dann erscheint wieder die Anzeige, die Sie wie unter "Wechseln des Anzeigemodus" (siehe Seite 19) beschrieben, ausgewählt haben.

HINWEIS

Wenn innerhalb eines Services eine sekundäre Service-Komponente existiert, blinkt die Anzeige "S" auf dem Display und die Anzeige "P" leuchtet. Wenn die sekundäre Service-Komponente empfangen wird, leuchtet die Anzeige "S" weiter und die Anzeige "P" erlischt.

Speichern eines Dienstes

1 Wählen Sie den Dienst aus, den Sie speichern wollen.

2 Halten Sie eine der **Stationstasten (1 bis 6)** mindestens 2 Sekunden lang gedrückt, bis die Anzeige "FUNC" erlischt. Der ausgewählte Dienst wird gespeichert.

3 Wollen Sie weitere Dienste speichern, gehen Sie wie in Schritt 1 und 2 oben erläutert, vor.

HINWEISE

- *Sie können bis zu 18 Sender speichern (6 Sender pro Band: DAB1, DAB2, DAB3).*
- *Wenn Sie eine Preset-Taste wählen, auf der bereits ein Dienst gespeichert ist, wird dieser durch die neue Auswahl ersetzt.*
- *Wenn Sie kein DAB empfangen, wird der Dienst nicht gespeichert. Speichern Sie den Dienst, wenn der DAB-Empfang gut ist.*

Empfangen gespeicherter Dienste

1 Drücken Sie die Taste **BAND/TEL.**, um das gewünschte Band einzustellen.

2 Drücken Sie eine der **Stationstasten (1 bis 6)**.
Der ausgewählte Dienst wird empfangen.
Wenn Sie im Abschnitt "Wechseln des Anzeigemodus" (siehe Seite 19) den Modus auswählen, wird der Status der empfangenen Sendestationen folgendermaßen im Display angezeigt:

Anzeige der Kanalnummer:
Die Kanalnummern der empfangenen Sender werden angezeigt.

Anzeige des Paketnamens:
Der Paketname des empfangenen Senders wird angezeigt.

Anzeige des Dienstnamens:
Der Paketname wird 2 Sekunden lang angezeigt, und dann wird der Dienstname angezeigt, sobald das Gerät den Sender empfängt.

Anzeige des Servicekomponentennamens:
Der Paketname wird 2 Sekunden lang angezeigt, dann wird der Dienstname 2 Sekunden lang angezeigt, und dann wird der Komponentenname angezeigt, sobald das Gerät den Sender empfängt.

Dynamische Anzeige:
Der Paketname wird 2 Sekunden lang angezeigt, dann wird der Dienstname 2 Sekunden lang angezeigt, und dann erscheint im Display die dynamische Anzeige, sobald das Gerät den Sender empfängt.

HINWEIS

Sie können den Dienst speichern, wenn die Sekundärservicekomponente empfangen wird. Wenn Sie den gespeicherten Dienst später abrufen, wird allerdings die Primärservicekomponente eingestellt.

Automatisches Speichern eines Datenpakets

1 Wählen Sie mit der **BAND/TEL.**-Taste das einzustellende Band aus.

2 Halten Sie die Taste **TUNE/A.ME** mindestens 2 Sekunden lang gedrückt.
Das Gerät beginnt, nach Paketen zu suchen. Sechs Pakete werden automatisch eingestellt und auf den Stationstasten (1 bis 6) gespeichert. Nach Abschluss des Speichervorgangs wird das zuletzt gespeicherte Paket eingestellt.

Wenn Sie im Abschnitt "Wechseln des Anzeigemodus" (siehe Seite 19) den Modus auswählen, wird der Status der empfangenen Sendestationen folgendermaßen im Display angezeigt:

Anzeige der Kanalnummer:
Die Kanalnummern der empfangenen Sender werden angezeigt.

Anzeige des Paketnamens:
Der Paketname des empfangenen Senders wird angezeigt.

Anzeige des Dienstnamens:
Der Paketname wird 2 Sekunden lang angezeigt, und dann wird der Dienstname angezeigt, sobald das Gerät den Sender empfängt.

Anzeige des Servicekomponentennamens:
Der Paketname wird 2 Sekunden lang angezeigt, dann wird der Dienstname 2 Sekunden lang angezeigt, und dann wird der Komponentenname angezeigt, sobald das Gerät den Sender empfängt.

Dynamische Anzeige:
Der Paketname wird 2 Sekunden lang angezeigt, dann wird der Dienstname 2 Sekunden lang angezeigt, und dann erscheint im Display die dynamische Anzeige, sobald das Gerät den Sender empfängt.

HINWEIS
Wird kein Paket empfangen, wird das Paket eingestellt, das vor der automatischen Speicherung empfangen wurde.

Sendereinstellung nach PTY (Programmtyp)

1 Drücken Sie **FUNC**, wonach die Anzeige "FUNC" leuchtet.

2 Während des Rundfunkempfangmodus (DAB-Empfang) drücken Sie **2/PTY**, um die PTY-Auswahlbetriebsart einzustellen.

3 Drücken Sie die Taste **|◀◀** oder **▶▶|**, um den gewünschten Programmtyp einzustellen.

4 Wählen Sie den Programmtyp, während die Anzeige "FUNC" leuchtet, und drücken Sie dann **2/PTY**, um auf PTY-Suchlauf zu schalten.
Das Gerät sucht nach dem ausgewählten Programmtyp.

HINWEIS
*Wenn Sie den PTY-Suchlauf abbrechen und einen anderen Programmtyp wählen wollen, einfach **2/PTY** erneut und dann **|◀◀** oder **▶▶|** drücken.*

5 Wenn das Gerät einen geeigneten Sender empfängt, wird der Typ der empfangenen Sendung 5 Sekunden lang angezeigt. Wird kein Sender gefunden, so wird "NO PTY" 2 Sekunden lang angezeigt.

HINWEIS
Die oben genannten Funktionen stehen nur für Dienste innerhalb eines Pakets zur Verfügung.

Ein-/Ausschalten des Verkehrsfunks (ON/OFF)

Wenn Sie ON einstellen, empfängt das Gerät automatisch Verkehrsdurchsagen.

1 Mit **T.INFO/ANNC.** können Sie den Verkehrsfunk ein- oder ausschalten (ON oder OFF).

HINWEISE
- *Gleichzeitig können Sie die RDS-Sender einstellen.*
- *Diese Funktion können Sie auch ausführen, indem Sie den Verkehrsfunk wie unter "Einstellen der Auswahlbetriebsart für Ansagen" auf Seite 18 beschrieben ein- oder ausschalten (ON oder OFF).*

DAB-Betrieb (Option)

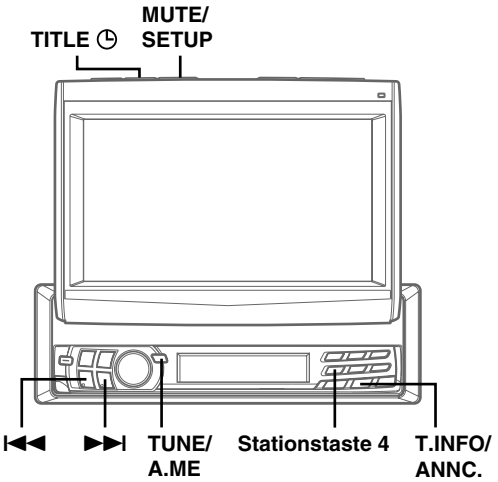

Einstellen der Auswahlbetriebsart für Ansagen

1 Drücken Sie **T.INFO/ANNC.** mindestens 2 Sekunden lang, um die Auswahlbetriebsart für Ansagen einzustellen (ON).

2 Wählen Sie mit der ⏮- oder ⏭-Taste "ANNOUN" aus. Setzen Sie die Option dann mit der Taste **TUNE/A.ME** auf ON.

3 Wenn Sie "ANNOUN" auf ON gesetzt haben, stellen Sie mit der ⏮- oder ⏭-Taste die gewünschte Art von Ansage ein.

4 Mit der **TUNE/A.ME**-Taste können Sie den gewünschten Programmtyp ein- oder ausschalten (ON oder OFF).
Weitere Programmtypen können Sie wie in Schritt 3 und 4 erläutert, auswählen.

5 Wollen Sie den Auswahlmodus für Programmtypen ausschalten (OFF), drücken Sie mehr als 2 Sekunden lang **T.INFO/ANNC.**.

HINWEISE

- *Wenn Sie eine der Optionen zwischen ALLSEL (Alle auswählen) und FINANCE (Finanzen) auf ON setzen, aber ANNOUN (Ansage) auf OFF setzen, werden Ansagen nicht unterbrochen.*
- *Wenn Sie ALLSEL (Alle auswählen) auf ON bzw. OFF setzen, können Sie für alle Optionen von TRAFFIC (Verkehrsfunk) bis FINANCE (Finanzen) ON bzw. OFF einstellen.*
- *Die ON/OFF-Einstellung von TRAFFIC (Verkehrsmeldungen) wird in den Einstellungen des Abschnittes "Ein- /Ausschalten des Verkehrsfunks (ON/OFF)" auf Seite 17 widergespiegelt.*

TIPPS

- *Wenn eine dringende Ansage gesendet wird, wechselt die Betriebsart automatisch zu DAB, so dass die Ansage empfangen werden kann. Wenn Sie dabei die Lautstärke einstellen, wird diese Einstellung gespeichert. Wenn das Gerät das nächste Mal eine dringende Ansage empfängt, wird die entsprechende Lautstärke erneut eingestellt.*
- *Wenn eine Ansage, die Sie in Schritt 3 ausgewählt haben, unterbrochen wird, wird der ausgewählte Name für diese Ansage angezeigt. Wenn Sie dann die Lautstärke einstellen, wird die Einstellung gespeichert. Wenn das Gerät das nächste Mal das Programm wegen einer Ansage unterbricht, wird die entsprechende Lautstärke erneut eingestellt.*

Wechseln des Anzeigemodus

Sie können Informationen anzeigen lassen, die von Radiosendern ausgestrahlt werden, zum Beispiel die Kanalnummer oder den Namen eines Dienstes, der gerade eingestellt ist.

1 Drücken Sie während des DAB-Empfangs **TITLE** ◷, um den Anzeigemodus zu wechseln.

Bei geöffnetem Monitor (Anzeige über Monitor):

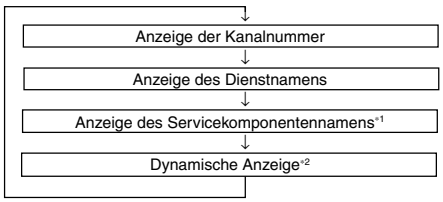

Bei geschlossenem Monitor (Anzeige über Gerätedisplay):

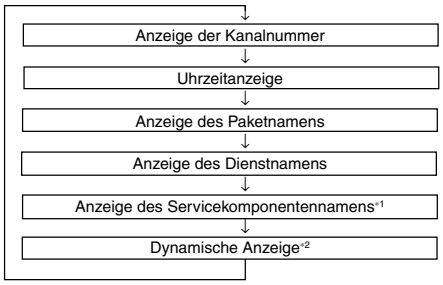

∗1 Dies lässt sich nur anzeigen, wenn der Sender den Namen der Servicekomponente ausstrahlt. Andernfalls wird "NO COMP (NO component)" angezeigt.

∗2
- *Wenn Sie "Einstellungen für den Textdurchlauf auf dem Display" auf "AUTO" setzen, laufen Informationen in Form von Textzeichen, die der Sender ausstrahlt, im Display durch.*
  *Wenn während der dynamischen Anzeige "MANUAL" eingestellt ist und Sie **TITLE** ◷ mindestens 2 Sekunden lang drücken, laufen die Textzeichen einmal durch.*
- *"NO TEXT" wird angezeigt, wenn Sender empfangen werden, die keine dynamische Anzeige unterstützen. Wenn ein Sender jedoch auf die Übertragung der dynamischen Anzeigedaten wartet, wird "WAITING" angezeigt.*

Empfangen von Durchsageninformationen von lokalen DAB-Regional-/Lokalsendern

1 Bei geöffnetem Monitor **MUTE/SETUP** mindestens 2 Sekunden lang drücken.

2 Drücken Sie die **Stationstaste 4**, um den RADIO-Einstellmodus aufzurufen. Drücken Sie die **Stationstaste 4** erneut, um DAB REGIONAL aufzurufen.

3 Drücken Sie nun ⏮ oder ⏭, um DAB REGIONAL zu aktivieren (ON) bzw. zu deaktivieren (OFF).

ON: Bei Meldungen, die sich auf das Gebiet beziehen, in dem Sie sich gerade befinden, wird das laufende Programm automatisch zur Durchsage unterbrochen.

OFF: Bei Meldungen wird das laufende Programm unabhängig vom Fahrgebiet unterbrochen.

Für andere Einstellungen die **Stationstaste 4** oder eine andere drücken.

4 Kehren Sie mit der **MUTE/SETUP**-Taste zur normalen Betriebsart zurück.

DAB-Betrieb (Option)

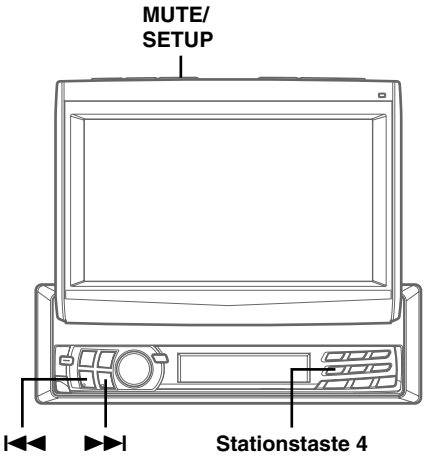

Einstellen der automatischen Umschaltung von DAB zu RDS

Wenn der DAB-Empfang schlecht ist, können Sie hier ON einstellen. In diesem Fall wechselt das Gerät automatisch zu einem (empfangbaren) RDS-Sender des gleichen Radiosenders, bis der Empfang gut ist. Sie können hierhin umschalten, um nur den akustischen Teil einer Sendung zu empfangen (außer bei der Anzeige von Dienstname/dynamischer Anzeige). Für die Anzeige und die Funktionen gilt als Einstellung weiterhin DAB.

1 Bei geöffnetem Monitor **MUTE/SETUP** mindestens 2 Sekunden lang drücken.

2 Drücken Sie die **Stationstaste 4**, um den RADIO-Einstellmodus aufzurufen. Drücken Sie die **Stationstaste 4** erneut, um RDS/DAB SW aufzurufen.

3 Drücken Sie nun ⏮ oder ⏭, um RDS/DAB SW zu aktivieren (ON) bzw. zu deaktivieren (OFF).

Für andere Einstellungen die **Stationstaste 4** oder eine andere drücken.

4 Kehren Sie mit der **MUTE/SETUP**-Taste zur normalen Betriebsart zurück.

HINWEIS
Wenn von DAB zu RDS umgeschaltet wird, blinkt die Anzeige DAB.

Einstellen von ON/OFF für DRC (Dynamic Range Control)

Wenn Sie beim Empfang mit einem breiten Dynamikbereich hier ON einstellen, wird die DRC-Verstärkung (Dynamic Range Control) gesteigert, wenn die Tonquelle von geringem dynamischem Umfang ist, und verringert, wenn die Tonquelle von großem dynamischem Umfang ist. Dadurch wird der Dynamikbereich begrenzt, so dass der Klang angenehmer wirkt, selbst in einem Auto mit sehr lauten Fahrgeräuschen.

1 Bei geöffnetem Monitor **MUTE/SETUP** mindestens 2 Sekunden lang drücken.

2 Drücken Sie die **Stationstaste 4**, um den RADIO-Einstellmodus aufzurufen. Drücken Sie die **Stationstaste 4** erneut, um DRC aufzurufen.

3 Drücken Sie nun ⏮ oder ⏭, um DRC zu aktivieren (ON) bzw. zu deaktivieren (OFF).

Für andere Einstellungen die **Stationstaste 4** oder eine andere drücken.

4 Kehren Sie mit der **MUTE/SETUP**-Taste zur normalen Betriebsart zurück.

HINWEIS
Wenn für einen Radiosender ON eingestellt ist, wird je nach Sendung möglicherweise ein anderer als der zuvor eingestellte Klang wiedergegeben. Stellen Sie in diesem Fall für den Sender OFF ein.

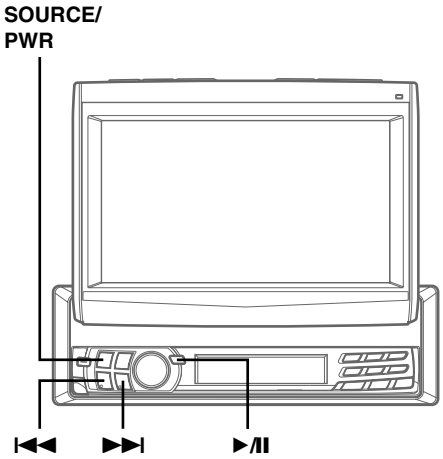

Beispiel einer CD-Wechsler-Modusanzeige eines MP3-kompatiblen Geräts

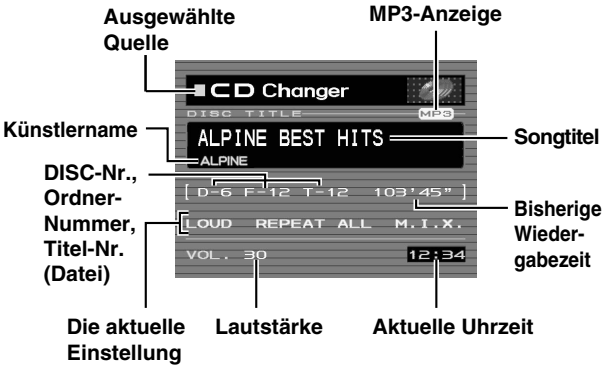

CD-Player- oder Wechsler-Wiedergabe (Option)

Wenn ein optionaler Alpine CD-Player oder CD/MP3-Wechsler angeschlossen ist, kann dieser über das CVA-1004R bedient werden.
In diesem Abschnitt wird die Bedienung anhand eines Alpine CD/MP3-Players beschrieben.
(Wenn ein CD-Wechsler angeschlossen ist, lesen Sie bitte auf Seite 24 nach, wie Sie die gewünschte CD auswählen.)

1 Drücken Sie die **SOURCE/PWR**-Taste so oft, bis im Display "CD" angezeigt wird.
Wenn Sie eine CD in den CD-Player einlegen, beginnt die Wiedergabe automatisch.

2 Drücken Sie **I◀◀** oder **▶▶I**, um einen Titel (eine Datei) zu wählen.

Rückkehr zum Anfang des gegenwärtigen Titels (bzw. der aktuellen Datei):
Tippen Sie **I◀◀** an.

Schneller Rücklauf:
Drücken Sie **I◀◀** kontinuierlich.

Sprung zum Anfang des nächsten Titels (bzw. der nächsten Datei):
Tippen Sie **▶▶I** an.

Schneller Vorlauf:
Drücken Sie **▶▶I** kontinuierlich.

3 Zum Unterbrechen der Wiedergabe drücken Sie die Taste **▶/II**.
Drücken Sie die Taste **▶/II** erneut, um die Wiedergabe fortzusetzen.

4 Zum Auswerfen der Disc, die **Lade/Entladetaste** am CD-Spieler drücken.

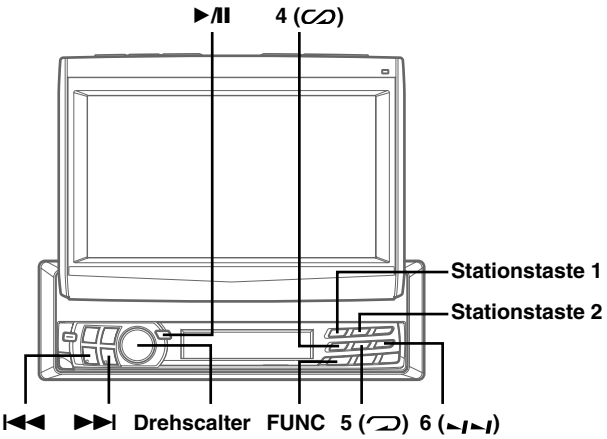

Repeatfunktion

1 Drücken Sie die Taste **5** (⊃) (Repeat), um den gerade wiedergegebenen Titel nochmals wiedergeben zu lassen. Der Titel wird wiederholt abgespielt.

Zum Abschalten der Wiederholfunktion drücken Sie die Taste **5** (⊃) erneut.

HINWEISE

- *Falls ein CD-Wechsler oder MP3 kompatibler CD-Wechsler angeschlossen und die Funktion REPEAT (RPT) ALL aktiviert ist, spielt das Gerät alle Titel der gewählten CD ab.*
  Anzeige im Monitor-Display:

  → REPEAT → REPEAT ALL → (off) →

  Anzeige im Geräte-Display:

  → RPT → RPT ALL → (off) →

- *Wenn Sie "FOLDER" auswählen (siehe "Einstellen des MP3-Dateiauswahlbereichs" auf Seite 25) und REPEAT (RPT) ALL einstellen , werden die Dateien im ausgewählten Ordner nochmals wiedergegeben.*

Wenn das Monitor-Display geöffnet ist: Anzeige im Monitor-Display

- *Falls ein 6-CD-Wechsler oder ein MP3 kompatibler CD-Wechsler angeschlossen ist:*
  *Drücken Sie in der CD-Wechslerbetriebsart die **FUNC**-Taste, sodass die Anzeige "FUNC" rot aufleuchtet, und beginnen Sie mit Schritt 1.*
- *Wenn ein CD-Wechsler mit 12-CD-Magazin angeschlossen ist:*
  *Drücken Sie in der Wechslerbetriebsart die **FUNC**-Taste zweimal, so dass die Anzeige "FUNC" rot aufleuchtet, und beginnen Sie mit Schritt 1.*

Wenn das Monitor-Display geschlossen ist: Anzeige im Geräte-Display

- *Falls ein 6-CD-Wechsler oder ein MP3 kompatibler CD-Wechsler angeschlossen ist:*
  *Drücken Sie in der CD-Wechslerbetriebsart die **FUNC**-Taste, so dass die Anzeige "FUNC" aufleuchtet, und beginnen Sie mit Schritt 1.*
- *Wenn ein CD-Wechsler mit 12-CD-Magazin angeschlossen ist:*
  *Drücken Sie in der Wechslerbetriebsart die **FUNC**-Taste zweimal, so dass die Anzeige "FUNC" aufleuchtet, und beginnen Sie mit Schritt 1.*

Zufallswiedergabe (M.I.X.)

1 Drücken Sie bei Pause- oder Wiedergabebetrieb die Taste **4 (⊂⊃)**. Die Titel (Dateien) der CD werden in zufälliger Reihenfolge gespielt. Nachdem alle Titel einmal wiedergegeben wurden, wird die Zufallswiedergabe in erneuten Durchgängen endlos fortgesetzt, bis Sie die M.I.X.-Funktion wieder abschalten.

Zum Ausschalten der M.I.X.-Wiedergabe drücken Sie nochmals die **4 (⊂⊃)**-Taste, sodass sich die Anzeige M.I.X. ausschaltet.

HINWEISE

- *Wenn ein CD-Wechsler mit M.I.X. ALL-Funktion angeschlossen ist, können Sie auch M.I.X. ALL auswählen.*
  In dieser Betriebsart werden alle Titel auf allen CDs im aktuellen Magazin in willkürlicher Reihenfolge wiedergegeben.

  → M.I.X. → ALL M.I.X. → (off) →

- *Wenn Sie "FOLDER" auswählen (siehe im Abschnitt "Einstellen des MP3-Dateiauswahlbereichs" auf Seite 25) und auf M.I.X. stellen, werden die Dateien im Ordner in zufälliger Reihenfolge abgespielt. Wenn alle Dateien wiedergegeben wurden, wechselt das Gerät nicht zum nächsten Ordner.*

Wenn das Monitor-Display geöffnet ist: Anzeige im Monitor-Display

- *Falls ein 6-CD-Wechsler oder ein MP3 kompatibler CD-Wechsler angeschlossen ist:*
  *Drücken Sie in der CD-Wechslerbetriebsart die **FUNC**-Taste, so dass die Anzeige "FUNC" rot aufleuchtet, und beginnen Sie mit Schritt 1.*
- *Wenn ein CD-Wechsler mit 12-CD-Magazin angeschlossen ist:*
  *Drücken Sie in der Wechslerbetriebsart die **FUNC**-Taste zweimal, so dass die Anzeige "FUNC" rot aufleuchtet, und beginnen Sie mit Schritt 1.*

Wenn das Monitor-Display geschlossen ist: Anzeige im Geräte-Display

- *Falls ein 6-CD-Wechsler oder ein MP3 kompatibler CD-Wechsler angeschlossen ist:*
  *Drücken Sie in der CD-Wechslerbetriebsart die **FUNC**-Taste, so dass die Anzeige "FUNC" aufleuchtet, und beginnen Sie mit Schritt 1.*
- *Wenn ein CD-Wechsler mit 12-CD-Magazin angeschlossen ist:*
  *Drücken Sie in der Wechslerbetriebsart die **FUNC**-Taste zweimal, so dass die Anzeige "FUNC" aufleuchtet, und beginnen Sie mit Schritt 1.*

Programmsuchlauf

1 Drücken Sie die Taste **6 (⌐I⌐I)**, um die Anspielfunktion zu aktivieren.
Die einzelnen Titel der CD werden nun der Reihe nach jeweils 10 Sekunden lang angespielt.

Zum Stoppen des Suchlaufs drücken Sie die Taste **6 (⌐I⌐I)** und deaktivieren die Suchlaufbetriebsart.

HINWEISE

- *Wenn Sie "FOLDER" auswählen und im Abschnitt "Einstellen des MP3-Dateiauswahlbereichs" (siehe Seite 25) auf M.I.X. stellen, werden die Dateien im Ordner in zufälliger Reihenfolge abgespielt. Wenn alle Dateien wiedergegeben wurden, wechselt das Gerät nicht zum nächsten Ordner.*

Wenn das Monitor-Display geöffnet ist: Anzeige im Monitor-Display

- *Falls ein 6-CD-Wechsler oder ein MP3 kompatibler CD-Wechsler angeschlossen ist:*
  *Drücken Sie in der CD-Wechslerbetriebsart die **FUNC**-Taste, so dass die Anzeige "FUNC" rot aufleuchtet, und beginnen Sie mit Schritt 1.*
- *Wenn ein CD-Wechsler mit 12-CD-Magazin angeschlossen ist:*
  *Drücken Sie in der Wechslerbetriebsart die **FUNC**-Taste zweimal, so dass die Anzeige "FUNC" rot aufleuchtet, und beginnen Sie mit Schritt 1.*

Wenn das Monitor-Display geschlossen ist: Anzeige im Geräte-Display

- *Falls ein 6-CD-Wechsler oder ein MP3 kompatibler CD-Wechsler angeschlossen ist:*
  *Drücken Sie in der CD-Wechslerbetriebsart die **FUNC**-Taste, so dass die Anzeige "FUNC" aufleuchtet, und beginnen Sie mit Schritt 1.*
- *Wenn ein CD-Wechsler mit 12-CD-Magazin angeschlossen ist:*
  *Drücken Sie in der Wechslerbetriebsart die **FUNC**-Taste zweimal, so dass die Anzeige "FUNC" aufleuchtet, und beginnen Sie mit Schritt 1.*

Auswahl von Ordnern (für MP3-Betrieb)

1 Drücken Sie die **FUNC**-Taste, um die "FUNC"-Anzeige zu leuchten, und drücken Sie **Stationstaste 1** oder **Stationstaste 2**, um einen Ordern zu wählen.

Auswahl von Dateien/Ordnern (für MP3-Betrieb)

Sie können MP3-Dateien aus der Datei-/Ordnerliste zur Wiedergabe aufrufen.

1 Wenn der Monitor in der MP3-Betriebsart während der Wiedergabe geöffnet ist, den **Drehschalter** mindestens 2 Sekunden lang drücken.
Das Gerät schaltet dadurch auf Datei-/Ordner-Suchbetriebsart, und zeigt die Datei-/Ordnerliste an.

2 Drücken Sie **I◀◀** oder **▶▶I**, um eine Datei oder einen Ordner zu wählen.

Drücken Sie **▶/II** für mindestens 2 Sekunden, um auf Datei- oder Ordnersuche zu schalten.

Bei Anzeige der Ordnerliste:
Falls sich Dateien im Ordner befinden, erscheint ein Dreieck neben dem betreffenden Ordnernamen.
Wählen Sie den gewünschten Ordner und drücken Sie dann **▶/II** für mindestens 2 Sekunden, um die Dateiliste zu sehen. Drücken Sie dann **I◀◀** oder **▶▶I** zur Wahl der Datei.

Bei Anzeige der Dateiliste:
Um auf Dateien in anderen Ordnern zuzugreifen, müssen Sie **▶/II** länger als 2 Sekunden drücken, wodurch die Ordnerliste angezeigt wird.

3 Drücken Sie auf den **Drehschalter**, um die Auswahl zu bestätigen.
Die gewählte Datei bzw. die erste Datei des gewählten Ordners beginnt nun zu spielen.

HINWEISE

- *Zum Abbrechen der Dateisuche drücken Sie während der Suche den **Drehschalter** mindestens 2 Sekunden lang.*

CD/MP3/Wechsler (Option)

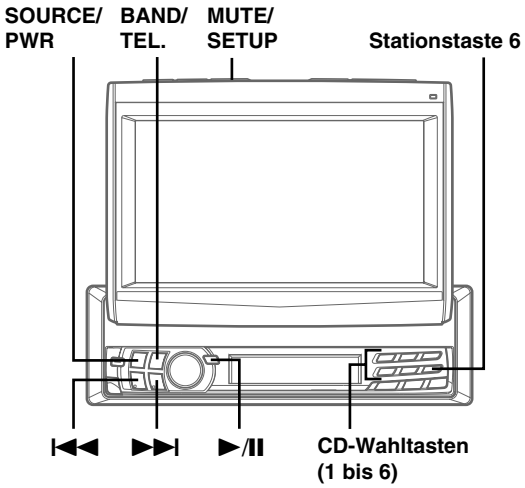

Bedienung des CD-Wechslers

Ein zusätzlich erhältlicher CD-Wechsler mit 6- oder 12-CD-Magazin kann an das CVA-1004R angeschlossen werden, wenn es Ai-NET kompatibel ist. Wenn ein CD-Wechsler an den Ai-NET-Eingang des CVA-1004R angeschlossen ist, kann der CD-Wechsler über das CVA-1004R bedient werden.
Das CVA-1004R kann mehrere CD-Wechsler steuern, wenn diese über eine bzw. zwei Multi-Wechsler-Schalteinheiten (KCA-400C) oder eine Multi-Steuereinheit (KCA-410C) angeschlossen werden.
Erläuterungen zur Auswahl des CD-Wechslers finden Sie im Abschnitt zur Auswahl mehrerer Wechsler auf Seite 25.

HINWEIS
Die Bedienelemente am CVA-1004R, mit denen ein CD-Wechsler gesteuert werden kann, haben nur dann eine Funktion, wenn ein CD-Wechsler angeschlossen ist.

1 Drücken Sie die **SOURCE/PWR**-Taste, um auf CD-Wechsler-Betrieb umzuschalten. Auf dem Display ist nun die CD-Nummer und die Titelnummer zu sehen.

HINWEISE
- *Die Quellenanzeige hängt von der angeschlossenen Tonquelle ab.*
- *Drücken Sie die Taste **BAND/TEL.**, um im CD-/ Wechslerbetrieb die Datenträgerbetriebsart zu wechseln.*

2 Drücken Sie die **CD-Wahltasten (1 bis 6)**, die der gewünschten CD im CD-Wechsler entspricht. Die Nummer der gewählten CD erscheint auf dem Display, und die Wiedergabe setzt ein.

HINWEISE
- *Nach Auswählen der gewünschten Disc entspricht die restliche Bedienung der eines CD-Spielers. Einzelheiten finden Sie in diesem Abschnitt.*
- *Wenn die Anzeige "FUNC" im Monitor-Display rot leuchtet oder im Geräte-Display leuchtet, funktionieren die Disc Select-Tasten nicht.*

Wenn ein CD-Wechsler mit 12-CD-Magazin angeschlossen ist:
Die CDs 1 bis 6 können Sie, wie beim CD-Wechsler mit 6-CD-Magazin erläutert, auswählen. Um die CDs 7 bis 12 auszuwählen, drücken Sie erst die FUNC-Taste. Im Gerät-Display wechselt die Anzeige "D" zu "d". Im Monitor-Display leuchtet die Anzeige "FUNC" gelb. Drücken Sie dann die gewünschte Disc-Wahltaste. Wenn FUNC aktiviert ist, können Sie über die Disc-Auswahltasten 1 bis 6 auf die Discs 7 bis 12 zugreifen.

MP3-Dateien mit dem CD-Wechsler abspielen

Wenn Sie einen MP3-kompatiblen Wechsler anschließen, können Sie Discs mit MP3-Dateien (CD-ROM, CD-R und CD-R/W) abspielen.

1 Drücken Sie die **SOURCE/PWR**-Taste, um in den CD-Wechsler-Modus zu schalten.
Disc-Nummer, Ordnernummer, Dateinummer und bisherige Wiedergabezeit werden angezeigt.

2 Drücken Sie die **CD-Wahltasten (1 bis 6)** entsprechend der Discs, die im CD-Wechsler eingelegt sind.

3 Zum vorübergehenden Unterbrechen der Wiedergabe drücken Sie die **►/II**-Taste, um auf Pause zu schalten.
Zum Fortsetzen der Wiedergabe drücken Sie die **►/II**-Taste ein weiteres Mal.

Wahl zwischen mehreren Wechslern

Das Alpine Ai-NET-System unterstützt bis zu 6 CD-Wechsler. Wenn zwei oder mehr CD-Wechsler eingesetzt werden sollen, wird die KCA-400C (Multi-Wechsler-Schalteinheit) benötigt. Mit einer Schalteinheit können bis zu 4 CD-Wechsler angeschlossen werden. Wenn Sie 2 Schalteinheiten verwenden, können Sie bis zu 6 CD-Wechsler anschließen. Wenn Sie die KCA-410C (Multi-Schalteinheit) verwenden, können Sie zwei Wechsler und zwei externe Ausgangsgeräte (AUX) anschließen.

1 Drücken Sie die **SOURCE/PWR**-Taste am CVA-1004R, um auf CD-Wechsler-Betrieb zu schalten.

Alternative können Sie zum Umschalten auf CD-Wechsler-Betrieb die **SOURCE**-Taste an der als Sonderzubehör erhältlichen Fernbedienung drücken. Zum Auswählen des gewünschten CD-Wechslers gehen Sie dann zu Schritt 3 über.

2 Drücken Sie die **BAND/TEL.**-Taste oder die **BAND**-Taste an der Fernbedienung, um den CD-Wechsler-Wahlmodus zu aktivieren.

3 Der CD-Wechslerauswahlmodus bleibt nach Schritt 2 drei Sekunden lang aktiv. Drücken Sie die **BAND/TEL.**- oder **BAND**-Taste an der Fernbedienung, bis die gewünschte CD-Wechsleranzeige im Display erscheint.

HINWEIS
Wenn der gewählte CD-Wechsler nicht angeschlossen ist, zeigt das Display "NO CHANGER" an.

4 Wie Sie den gewählten Wechsler bedienen, ist in diesem Abschnitt an späterer Stelle beschrieben.

HINWEIS
*Wenn ein gesondert erhältlicher CD- /DVD-Player an dieses Gerät angeschlossen ist, lässt sich der CD- /DVD-Modus mit jedem Tastendruck auf **BAND/TEL.** umschalten (siehe "Wechseln der Betriebsart für unterschiedliche Datenträger" auf Seite 45).*

Einstellen des MP3-Dateiauswahlbereichs

Wenn ein MP3-kompatibler CD-Wechsler angeschlossen ist, können Sie den Bereich für die MP3-Dateiauswahl auf "gesamter Disc-Inhalt" oder "nur Ordner-Inhalt" setzen. Diese Einstellung gilt für Repeatfunktion/Zufallswiedergabe/ Programmsuchlauf (siehe Seite 22 bis 23).

1 Halten Sie bei geöffnetem Monitor die **MUTE/ SETUP**-Taste mindestens 2 Sekunden lang gedrückt. Der SETUP-Bildschirm erscheint.

2 Aktivieren Sie mit der **Stationstaste 6** den OTHER-Einstellmodus. Drücken Sie die **Stationstaste 6** erneut, um MP3 PLAY auszuwählen.

3 Drücken Sie nun ⏮ oder ⏭, um ALL oder FOLDER zu wählen.

ALL:
Alle Dateien auf einer CD werden angezeigt.

FOLDER:
Nur die Dateien im ausgewählten Ordner werden angezeigt.

HINWEIS
Diese Einstellung ist während der Wiederholfunktion wirksam, wenn REPEAT (RPT) ALL (alles wiederholen) gewählt wird (Siehe "Repeatfunktion" auf Seite 22).

Für andere Einstellungen die **Stationstaste 6** oder eine andere drücken.

4 Wenn die Einstellung abgeschlossen ist, kehren Sie mit der **MUTE/SETUP**-Taste zur normalen Betriebsart zurück.

DVD- /Video-CD- /CD-Player (Option)

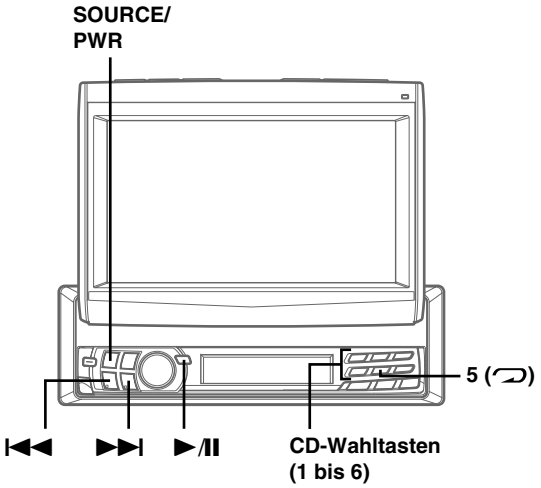

DVD- /Video-CD- /CD-Wiedergabe

Wenn ein Alpine DVD- /Video-CD- /CD-Player (Option) angeschlossen ist, kann dieser über das CVA-1004R bedient werden.

> ⚠ **WARNUNG**
> Es ist gefährlich und vielerorts verboten, während der Fahrt fernzusehen oder Videos anzuschauen. Sie können dadurch vom Verkehr abgelenkt werden und einen Unfall verursachen.
>
> Installieren Sie das CVA-1004R korrekt, so dass der Fahrer nicht fernsehen oder Videos anschauen kann, es sei denn, das Fahrzeug steht, und die Handbremse ist angezogen.
>
> Wenn das CVA-1004R nicht richtig eingebaut wird, kann der Fahrer beim Fahren die TV- / Videoanzeige sehen und dadurch vom Verkehr abgelenkt werden. In diesem Fall besteht hohe Unfallgefahr. Der Fahrer und andere Personen können dabei schwer verletzt werden.

1 Drücken Sie die **SOURCE/PWR**-Taste, um auf den DVD-Modus zu schalten.
Wenn Sie eine CD/DVD in den DVD- /Video-CD- / CD-Player einlegen, wird die Wiedergabe gestartet.

Standbild/Pause

1 Drücken Sie die Taste ▶/II während der DVD- / Video-CD- /CD-Wiedergabe, um das Vollbild anzuhalten bzw. in den Pausenmodus zu schalten. Zum Fortsetzen der normalen Wiedergabe drücken Sie die Taste ▶/II noch einmal.

Wahl des Kapitels (DVD) /Stücks (Video-CD)

1 Drücken Sie während der DVD- /Video-CD- /CD-Wiedergabe leicht die Taste I◀◀ oder ▶▶I, um zum Anfang des aktuellen bzw. nächsten Kapitels/Stücks zu schalten.

HINWEIS
"Kapitel", "Stück" oder "Titel" ist eine Einteilung des aufgenommenen Bildes/Tons auf einer DVD, Video-CD bzw. CD.

Schneller Vor- und Rücklauf

1 Für schnellen Rück- bzw. Vorlauf halten Sie die Taste I◀◀ bzw. ▶▶I gedrückt, bis der gewünschte Titelabschnitt erreicht ist. Lassen Sie die Taste am gewünschten Abspielpunkt wieder los. Der Player startet die Wiedergabe von diesem Abschnitt.

Repeatfunktion

1 Drücken Sie während der Wiedergabe die Taste **5** (⟲), um das aktuelle Kapitel/Stück bzw. den Titel/die CD nochmals wiedergeben zu lassen. Mit jedem Tastendruck wechselt die Wiederholung folgendermaßen:

DVD:

Kapitel (nochmalige Wiedergabe) → **Titel (nochmalige Wiedergabe)** → **keine Wiederholung (normale Wiedergabe)**

Video-CD/CD:

Stück (nochmalige Wiedergabe) → **CD (nochmalige Wiedergabe)** → **keine Wiederholung (nur Video-CD)**

HINWEISE

- *Die nochmalige Wiedergabe von Stücken/CDs steht bei Video-CDs mit Wiedergabesteuerung (PBC) nicht zur Verfügung. Schalten Sie mit "MENU" die PBC-Funktion aus. Einzelheiten dazu finden Sie in der Bedienungsanleitung zum DVD-Player.*

Wenn das Monitor-Display geöffnet ist: Anzeige im Monitor-Display

- *Wenn ein DVD-Wechsler mit 6-DVD-Magazin angeschlossen ist:*
  *Drücken Sie in der DVD-Wechslerbetriebsart die **FUNC**-Taste, so dass die Anzeige "FUNC" rot aufleuchtet, und beginnen Sie mit Schritt 1.*

Wenn das Monitor-Display geschlossen ist: Anzeige im Geräte-Display

- *Wenn ein DVD-Wechsler mit 6-DVD-Magazin angeschlossen ist:*
  *Drücken Sie in der DVD-Wechslerbetriebsart die **FUNC**-Taste, so dass die Anzeige "FUNC" aufleuchtet, und beginnen Sie mit Schritt 1.*

Bedienung der DVD-Wechsler

Wenn ein gesondert erhältlicher DVD-Wechsler von Alpine an das CVA-1004R angeschlossen ist, lässt sich der DVD-Wechsler über das CVA-1004R bedienen.

1 Drücken Sie die Taste **SOURCE/PWR**. Im Monitor-Display wird "DVD Changer" angezeigt. Im Geräte-Display wird "DVD CHG" angezeigt.

2 Drücken Sie die **CD-Wahltasten (1 bis 6)**, die der gewünschten DVD im DVD-Wechsler entspricht.
Die Wiedergabe beginnt.

HINWEISE

- *Nach dem Auswählen der gewünschten DVD können Sie genauso vorgehen wie bei der normalen Wiedergabe mit DVD-/Video-CD-/CD-Player. Einzelheiten finden Sie in diesem Abschnitt.*
- *Wenn die Anzeige "FUNC" im Monitor-Display rot leuchtet oder im Geräte-Display leuchtet, funktionieren die Disc Select-Tasten nicht.*

Navigationssystem (Option)

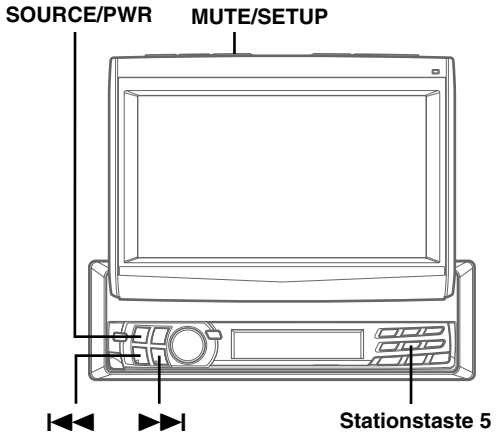

Einschalten der Navigations-betriebsart

Wenn ein Navigationssystem (Option) von Alpine angeschlossen ist, erscheint im Display der Navigationsbildschirm.

1 Wählen Sie mit der **SOURCE/PWR**-Taste die Navigationsbetriebsart aus.

HINWEIS
*Wenn sich der Bildschirm für die Navigationsbetriebsart nicht mit der **SOURCE/PWR**-Taste im Display aufrufen lässt, setzen Sie NAV.IN auf ON (siehe "Einstellen des externen Eingangs" auf Seite 42).*

Unterbrechungsfunktion (NAV. MIX)

Wenn ein Navigationssystem von Alpine an das CVA-1004R angeschlossen ist, wird die Sprachführung des Navigationssystems mit dem Radio- oder CD-Ton gemischt. Sie können auch den Lautstärkepegel der Sprachführung einstellen. Sie können auch die Lautstärke der Sprachführung einstellen.
Wenn das Gerät an einem externen Klang-prozessor angeschlossen ist, steht diese Funktion nicht zur Verfügung. (außer PXA-H700-Serie).

1 Halten Sie bei geöffnetem Monitor-Display die Taste **MUTE/SETUP** mindestens 2 Sekunden lang gedrückt. Der Bildschirm SETUP erscheint.

2 Aktivieren Sie mit der **Stationstaste 5** den SYSTEM-Einstellmodus. Drücken Sie die **Stationstaste 5** erneut, um NAV. MIX auszuwählen.

3 Drücken Sie I◀◀ bzw. ▶▶I, um ON oder OFF zu wählen.

ON: Die Lautstärke der Navigationssystem-Sprachführung kann eingestellt werden (15 Stufen).
OFF: Die Sprachführung des Navigations-systems wird nicht ausgegeben.
(Einzelheiten zur Lautstärkeeinstellung finden Sie unter "Einstellen von Lautstärke/Balanceeinstellung/ Überblendregelung" auf Seite 8.)

Für andere Einstellungen die **Stationstaste 5** oder eine andere drücken.

4 Wenn die Einstellung abgeschlossen ist, schalten Sie mit der Taste **MUTE/SETUP** zur normalen Betriebsart zurück.

HINWEISE
- *Der Lautstärkepegel wird automatisch reduziert, wenn gesprochene Anweisungen des Navigationssystems zu hören sind.*
- *Wenn die Sprachführung des Navigationssystems die Tonwiedergabe unterbricht, schaltet der Bildschirm automatisch zur Navigationsanzeige um.*

Unterbrechungsfunktion (NAV.MIX OUT)

Wenn ein ALPINE-Navigationssystem an das CVA-1004R angeschlossen ist, wird das Signal der Navigationssystem-Sprachführung eingemischt und an den Rear-/Subwoofer-Ausgangsbuchsen (RCA) ausgegeben.
Diese Funktion ist bei Anschluss eines externen Audioprozessors nicht verfügbar.

1 Halten Sie bei geöffnetem Monitor-Display die Taste **MUTE/SETUP** mindestens 2 Sekunden lang gedrückt. Der Bildschirm SETUP erscheint.

2 Aktivieren Sie mit der **Stationstaste 5** den SYSTEM-Einstellmodus. Drücken Sie die **Stationstaste 5** erneut, um NAV.MIX OUT auszuwählen.

3 Drücken Sie nun I◀◀ oder ▶▶I, um ON oder OFF zu wählen.

Wählen Sie ON, wenn die Sprachführung des Navigationssystems die Tonwiedergaben vom externen Verstärker unterbrechen soll.

Für andere Einstellungen die **Stationstaste 5** oder eine andere drücken.

4 Wenn die Einstellung abgeschlossen ist, schalten Sie mit der Taste **MUTE/SETUP** zur normalen Betriebsart zurück.

MobileHub™-Verbindungsfunktion (Option)

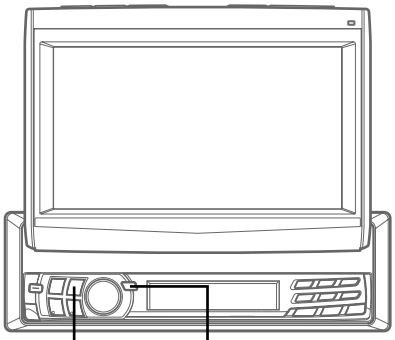

Informationen zur MobileHub™-Verbindung

Wenn Sie eine gesondert erhältliche Anschlussbox und ein Mobiltelefon (von Nokia erhältlich) anschließen, können Sie die eingehenden und abgehenden Anrufe des Mobiltelefons steuern.

Funktionen, die vom CVA-1004R aus gesteuert werden.

Eingehende Anrufe	Abgehende Anrufe	Kurznachrichten
Automatische Anrufannahme	Anrufe (Schnellwahl)	Anzeige empfangener Nachrichten
Manuelle Anrufannahme	Anrufe (Telefonbuch)	Kurzmeldungsanzeige
Anzeige für entgangenen Anruf (Symbol)	Anrufe (getätigt)	Anzeige für Nachrichteneingang (Symbol)
	Anrufe (empfangen)	
	Anrufe (entgangen)	

VORSICHT

- *Auch bei einer Freisprecheinrichtung kann ein Fahrzeuglenker beim Bedienen des Telefons bzw. Entgegennehmen eines Anrufs abgelenkt werden. Aus Sicherheitsgründen empfiehlt es sich dringend, während des Lenkens eines Fahrzeugs das Telefon nicht zu bedienen.*
- *Aus Sicherheitsgründen sollten andere Funktionen als das Entgegennehmen eines Anrufs und die Kurzwahl für zu tätigende Anrufe während des Fahrens nicht verwendet werden.*

HINWEISE

- *Wenn Sie ein Mobiltelefon anschließen, werden das Telefonbuch, die Ruflisten eingehender und abgehender Anrufe sowie die Liste der Kurznachrichten auf die Anschlussbox heruntergeladen.*
- *Bitte schlagen Sie dazu in der Bedienungsanleitung zur Anschlussbox nach.*

Ein- und Ausschalten der Telefonbetriebsart

1 Drücken Sie die Taste **BAND/TEL.** mindestens 2 Sekunden. Lesen Sie bitte auf den entsprechenden Seiten nach.

HINWEISE

- *Wenn kein Mobiltelefon angeschlossen ist, wird "NO PHONE" mindestens 2 Sekunden lang angezeigt. Dann wechselt die Betriebsart wieder zur ursprünglichen Tonquelle.*
- *Wenn das Mobiltelefon während eines ein- oder abgehenden Anrufs nicht mit der Anschlussbox verbunden ist oder wenn ein Anruf über die Freisprecheinrichtung getätigt wird, wird der Anruf ganz normal wie ein Anruf über das Mobiltelefon behandelt.*
- *Wenn der CVA-1004R ausgeschaltet ist und ein Anruf eingeht, schaltet sich der CVA-1004R bei einem normalen Anruf über Mobiltelefon automatisch ein, nicht aber bei einem Anruf über die Freisprecheinrichtung.*
- *Wenn das Mobiltelefon ausgeschaltet ist und der CVA-1004R in die Telefonbetriebsart geschaltet wird, schaltet sich das Mobiltelefon ein.*
- *Auch wenn während eines Gesprächs über die Freisprecheinrichtung die Stromversorgung durch das Fahrzeug ausgeschaltet wird (d. h. der Motor ausgeschaltet wird), wird der Anruf nicht unterbrochen. Ein normaler Anruf über das Mobiltelefon ist möglich.*
- *Wenn Sie das Gerät bedienen (mit Ausnahme eines abgehenden Anrufs oder eines laufenden Telefongesprächs) und ein Anruf eingeht, wird die aktuelle Funktion beendet und das Gerät schaltet zum eingehenden Anruf bzw. in die Gesprächsbetriebsart.*
- *Ein abgehender Anruf von einem Mobiltelefon kann ebenfalls getätigt werden. Sie können allerdings nicht gleichzeitig unterschiedliche Funktionen über das Mobiltelefon und den CVA-1004R ausführen, das es in diesem Fall zu Fehlfunktionen kommen kann.*
- *Wenn eine Anschlussbox angeschlossen ist, werden die Ruflisten für getätigte und eingegangene Anrufe ebenfalls im Mobiltelefon aufgezeichnet.*
- *Während Telefonaten ist die DEFEAT-Umgehungsschaltung aktiviert. Nach dem Telefonat wechselt das Gerät zurück zu der zuvor gültigen Einstellung.*
- *Die Lautstärke beim Telefonieren kann über den CVA-1004R eingestellt werden. Die beim Telefonieren eingestellte Lautstärke wird gespeichert und beim nächsten Telefonat automatisch wieder eingestellt.*
- *Wenn Sie zur Auswahl der Anrufmethode TITLE ◷ in der Anzeige drücken, erscheint die Anzeige "Network Operator". Drücken Sie TITLE ◷ erneut, um wieder zur vorherigen Displayanzeige zurückzukehren.*
- *Zum Telefonieren können Sie die Nummern 1 bis 6 mit den **Stationstasten 1 bis 6** direkt eintippen. Die Ziffern 7 bis 9, 0, ∗ und # geben Sie durch Drücken von **FUNC** und der entsprechenden **Stationstaste 1 bis 6** ein.*

Eingehende Anrufe

1 Drücken Sie die Taste **►/II**, um einen eingehenden Anruf entgegenzunehmen.

2 Zum Beenden eines Anrufs drücken Sie die Taste **BAND/TEL.** mindestens 2 Sekunden lang.
Die Telefonbetriebsart wird beendet und das Gerät schaltet zur ursprünglichen Tonquelle zurück.

HINWEISE

- *Wenn die Anrufautomatik eingeschaltet ist, können Sie 3 Sekunden nach dem Entgegennehmen des eingehenden Anrufs sprechen.*
- *Zum Umschalten zwischen automatischer und manueller Anrufannahme siehe "Einstellungen für Anrufempfang" (Seite 31). Die werkseitige Einstellung ist Anrufautomatik.*
- *Drücken Sie die Taste **BAND/TEL.** mindestens 2 Sekunden lang, wenn Sie die Verbindung trennen möchten.*
- *Nach Beenden eines Anrufs können Sie innerhalb von 5 Sekunden **►/II** drücken, um zurückzurufen.*

MobileHub™-Verbindungsfunktion (Option)

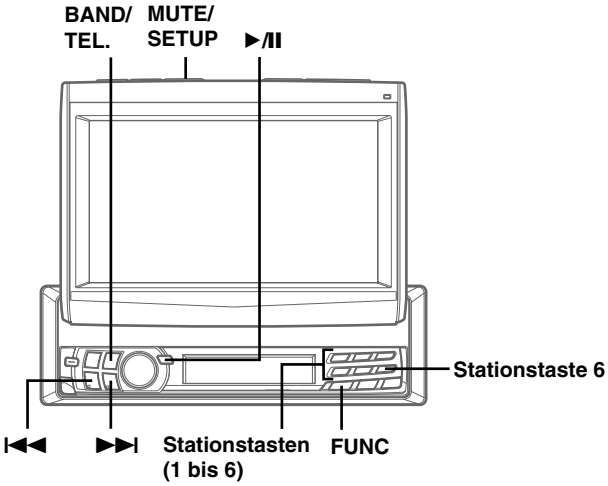

Tätigen von Anrufen

Die Listen für Schnellwahl, Telefonbuch, getätigte Anrufe, empfangene Anrufe und entgangene Anrufe können angezeigt werden. Sie können über diese Listen Anrufe tätigen.

■ Anrufen mit Hilfe der Kurzwahl

Sie können einen Anruf tätigen, indem Sie eine der Telefonnummern abrufen, die als Nr. 1 bis 9 im Telefonbuch gespeichert sind.

1 Drücken Sie die Taste **BAND/TEL.** mindestens 2 Sekunden lang, um "SPEED DIAL" anzuzeigen.

2 Drücken Sie die betreffende **Stationstaste (1 bis 6)** mindestens 2 Sekunden lang, um einen Anruf zu tätigen.
Zum Wählen einer der unter 7 bis 9 gespeicherten Nummern drücken Sie zunächst **FUNC** und dann mindestens 2 Sekunden lang die betreffende **Stationstaste (1 bis 3)**.

HINWEIS
Sie können Anrufe auch tätigen, indem Sie nach Antippen der betreffenden ***Stationstaste (1 bis 6)*** ***►/II*** *drücken.*

3 Halten Sie die Taste **BAND/TEL.** mindestens 2 Sekunden lang gedrückt, um den Anruf zu beenden. Die Telefonbetriebsart wird beendet und das Gerät schaltet zur ursprünglichen Tonquelle zurück.

■ Anrufe über Telefonbuch

Sie können das Telefonbuch Ihres Handys aufrufen, um darin befindliche Nummern anzurufen.

1 Drücken Sie die Taste **BAND/TEL.** mindestens 2 Sekunden.

2 Drücken Sie **BAND/TEL.**, um "PHONE BOOK" (auf Monitor) oder "PHONE BK" (auf Gerät-Display) zu wählen.
Sie sehen dann die Namen aus dem Telefonbuch in alphabetischer Reihenfolge aufgelistet.

3 Wählen Sie mit **I◄◄** bzw. **►►I** den Adressaten aus dem Telefonbuch.
Um zum nächsten oder vorherigen Anfangsbuchstaben der alphabetischen Namensliste zu springen, müssen Sie die Taste **I◄◄** oder **►►I** mindestens 2 Sekunden drücken.

4 Bei geschlossenem Monitor drücken Sie zum Tätigen eines Anrufs **►/II**.
Wenn der Monitor offen ist, drücken Sie **►/II** zweimal. Bei der ersten Betätigung werden der Name und die Telefonnummer des Adressaten angezeigt. Beim zweiten Tastendruck wird der Anruf getätigt.

5 Halten Sie die Taste **BAND/TEL.** mindestens 2 Sekunden lang gedrückt, um den Anruf zu beeden. Der Telefonbetrieb wird annulliert und das Gerät schaltet auf die ursprüngliche Programmquelle zurück.

■ Anrufen mit Hilfe der Ausgangsrufliste

Sie können einen Anruf tätigen, indem Sie die Telefonnummer einer der letzten 999 gespeicherten Anrufe auswählen.

1 Drücken Sie die Taste **BAND/TEL.** mindestens 2 Sekunden.

2 Drücken Sie **BAND/TEL.** mehrmals, um "DIALED" wählen.

3 Drücken Sie **I◄◄** oder **►►I**, um den Gesprächspartner aus der Liste der Hilfe der Ausgangsrufliste.
Wenn Sie **I◄◄** oder **►►I** gedrückt halten, wird der Adressat kontinuierlich gewechselt.

4 Bei geschlossenem Monitor drücken Sie zum Tätigen eines Anrufs **►/II**.
Wenn der Monitor offen ist, drücken Sie **►/II** zweimal. Bei der ersten Betätigung werden der Name und die Telefonnummer des Adressaten angezeigt. Beim zweiten Tastendruck wird der Anruf getätigt.

5 Halten Sie die Taste **BAND/TEL.** mindestens 2 Sekunden lang gedrückt, um den Anruf zu beenden. Die Telefonbetriebsart wird beendet und das Gerät schaltet zur ursprünglichen Tonquelle zurück.

HINWEIS
Sie können diese Funktion nur verwenden, wenn für das Gerät eine Ausgangsrufliste vorhanden ist.

MobileHub™-Verbindungsfunktion (Option)

■ Anrufen mit Hilfe der Eingangsrufliste

Sie können einen Anruf tätigen, indem Sie die Telefonnummer einer der letzten 999 gespeicherten Anrufe auswählen.

1 Drücken Sie die Taste **BAND/TEL.** mindestens 2 Sekunden.

2 Drücken Sie **BAND/TEL.** mehrmals, um "RECEIVED" wählen.

3 Drücken Sie **I◀◀** oder **▶▶I**, um den Gesprächspartner aus der Liste der empfangenen Anrufe zu wählen.
Wenn Sie **I◀◀** oder **▶▶I** gedrückt halten, wird der Adressat kontinuierlich gewechselt.

4 Bei geschlossenem Monitor drücken Sie zum Tätigen eines Anrufs **▶/II**.
Wenn der Monitor offen ist, drücken Sie **▶/II** zweimal. Bei der ersten Betätigung werden der Name und die Telefonnummer des Adressaten angezeigt. Beim zweiten Tastendruck wird der Anruf getätigt.

5 Halten Sie die Taste **BAND/TEL.** mindestens 2 Sekunden lang gedrückt, um den Anruf zu beenden. Die Telefonbetriebsart wird beendet und das Gerät schaltet zur ursprünglichen Tonquelle zurück.

HINWEIS
Sie können diese Funktion nur verwenden, wenn für das Gerät eine Eingangsrufliste vorhanden ist.

■ Anrufen mit Hilfe der Rufliste entgangener Anrufe

1 Drücken Sie **BAND/TEL.** mindestens 2 Sekunden lang.

2 Drücken Sie **BAND/TEL.** mehrmals, um "MISSED" wählen.

3 Drücken Sie **I◀◀** oder **▶▶I**, um den Gesprächspartner aus der Liste der entgangenen Anrufe zu wählen.
Wenn Sie **I◀◀** oder **▶▶I** gedrückt halten, wird der Adressat kontinuierlich gewechselt.

4 Bei geschlossenem Monitor drücken Sie zum Tätigen eines Anrufs **▶/II**.
Wenn der Monitor offen ist, drücken Sie **▶/II** zweimal. Bei der ersten Betätigung werden der Name und die Telefonnummer des Adressaten angezeigt. Beim zweiten Tastendruck wird der Anruf getätigt.

5 Halten Sie die Taste **BAND/TEL.** mindestens 2 Sekunden lang gedrückt, um den Anruf zu beenden. Die Telefonbetriebsart wird beendet und das Gerät schaltet zur ursprünglichen Tonquelle zurück.

HINWEIS
Sie können diese Funktion nur verwenden, wenn für das Gerät eine Rufliste entgangener Anrufe vorhanden ist.

SMS-Funktion

Sie können SMS-Meldungen empfangen und Ihren Inhalt auf dem Display anzeigen.

1 Empfangene Meldungen werden durch ein Symbol (auf dem Monitor) angezeigt bzw. durch “NEW MSG" (auf dem Gerät-Display) avisiert.
Bei geöffnetem Monitor **BAND/TEL.** mindestens 2 Sekunden lang drücken.

2 Tippen Sie **BAND/TEL.** erneut mehrmals an, bis "SMS INBOX" angezeigt wird und die Liste der empfangenen Meldungen erscheint.

3 Wählen Sie mit **I◀◀** oder **▶▶I** eine Meldung, und drücken Sie dann **▶/II** , um ihren Inhalt zu sehen. Zum Zurückgehen zur Liste drücken Sie **▶/II** ein weiteres Mal.

4 Drücken Sie **BAND/TEL.** mindestens 2 Sekunden lang, um auf die ursprüngliche Programmquelle zurückzuschalten.

Einstellungen für Anrufempfang

Die Einrichtung der Anrufempfangsmethode ist nur bei Anschluss über die Verteilerbox möglich.

1 Halten Sie bei geöffnetem Monitor-Display die **MUTE/SETUP**-Taste mindestens 2 Sekunden lang gedrückt. Der SETUP-Bildschirm erscheint.

2 Aktivieren Sie mit der **Stationstaste 6** den OTHER-Einstellmodus. Drücken Sie die **Stationstaste 6** erneut, um TEL RECEIVE auszuwählen.

3 Drücken Sie nun **I◀◀** oder **▶▶I**, um AUTO oder MANUAL zu wählen.

AUTO:
Eingehende Anrufe werden nach 3 Sekunden automatisch angenommen.

MANUAL:
Eingehende Anrufe müssen durch Drücken von **▶/II** manuell angenommen werden.

Für andere Einstellungen die **Stationstaste 6** oder eine andere drücken.

4 Wenn die Einstellung abgeschlossen ist, kehren Sie mit der **MUTE/SETUP**-Taste zur normalen Betriebsart zurück.

Andere nützliche Funktionen

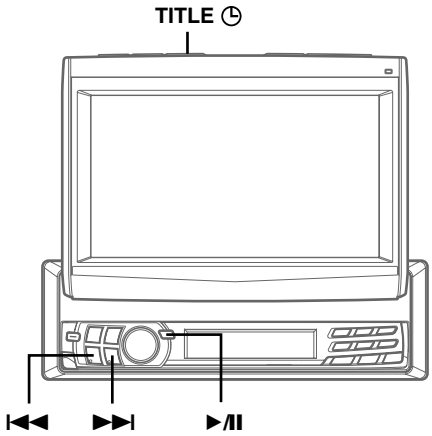

Anzeigen von Titeln/Text

Wenn Sie Ihre Discs/Sender betitelt haben, können Sie die Disc-Titel zur leichteren Orientierung bei der Wiedergabe anzeigen lassen. Einzelheiten zum Eingeben von Disc-Titeln finden Sie im Abschnitt "Benennen von Discs/Sendern" (siehe Seite 33). Textinformationen, zum Beispiel der Disc-Name und der Spurname, werden angezeigt, wenn es sich um eine CD mit CD-Text handelt. Außerdem können bei der Wiedergabe von MP3-Dateien der Ordername, der Dateiname, die ID3-Tags usw. angezeigt werden.

1 Drücken Sie die Taste **TITLE** ◷.
Die Betriebsart wechselt mit jedem Tastendruck.

Hinweis zu "Title" und "Text"

Title: Ermöglicht die Eingabe von Zeichen, die das Gerät anzeigt. Sie können eine Benennung für eine Disc/einen Sender eingeben. Einige Zeichen werden möglicherweise nicht korrekt angezeigt.

Text: Sie können die Zeichen auf einer CD mit CD-Text anzeigen lassen.

Das Symbol für eine CD mit CD-Text gibt an, daß die CD Textdaten enthält.
Einige Zeichen werden jedoch möglicherweise nicht korrekt angezeigt.

Radiobetriebsart:
Der Monitor ist geöffnet.
(Anzeige über den Monitor)

TITELANZEIGE

Radiobetriebsart:
Der Monitor ist geschlossen.
(Anzeige über das Gerät-Display)

FREQUENZANZEIGE
↓
UHRZEITANZEIGE
↓
TITELANZEIGE

CD/Video-CD-Modus:
Der Monitor ist geöffnet.
(Anzeige über den Monitor)
(Beim CVA-1004R wird Text angezeigt, wenn ein auf CD-Text ausgelegter Wechsler angeschlossen wird.)

TEXTANZEIGE (DISC-/TITELNAME)*1
↓
TITELANZEIGE

CD/Video-CD-Modus:
Der Monitor ist geschlossen.
(Anzeige über das Gerät-Display)

TITEL-Nr./WIEDERGABEZEITPUNKTANZEIGE
↓
UHRZEITANZEIGE
↓
TEXTANZEIGE (DISCNAME)*1
↓
TEXTANZEIGE (SPURNAME)*1
↓
TITELANZEIGE

MP3-Betriebsart:
Der Monitor ist geöffnet.
(Anzeige über den Monitor)
(Bei Anschluss eines mit MP3 kompatiblen Wechslers können Sie über den CVA-1004R MP3-Dateien wiedergeben.)

TAG-ANZEIGE (TITEL/ALBUM/KÜNSTLER) *2
↓
DATEI/ORDNERANZEIGE
↓
RAHMENANZEIGE*3
↓
TITELANZEIGE

MP3-Betriebsart:
Der Monitor ist geschlossen.
(Anzeige über das Gerät-Display)

TITEL-Nr./WIEDERGABEZEITPUNKTANZEIGE
↓
UHRZEITANZEIGE
↓
TAG-ANZEIGE (TITEL/ALBUM/KÜNSTLER) *2
↓
ORDNERNAMEANZEIGE
↓
DATEINAMEANZEIGE
↓
RAHMENANZEIGE *3
↓
TITELANZEIGE

*1 Wird während der Wiedergabe einer Disc mit CD-Text angezeigt. Wenn die CD keine Textdaten enthält, ist die Monitoranzeige leer oder im Gerät-Display erscheint " _____".

*2 Wenn eine MP3-Datei ID3-Tag-Informationen enthält, werden alle ID3-Tag-Informationen angezeigt (z. B. Titelname, Interpretenname und Name des Albums). Alle anderen Tag-Daten werden ignoriert.
"NO TAG" wird angezeigt, wenn eine MP3-Datei keine ID3-Tag-Informationen enthält.

*3 Die Aufnahmeabtastrate und die Bitrate der MP3-Datei werden angezeigt.

HINWEISE

- *Gewisse Zeichen werden je nach Schriftart von diesem Gerät unter Umständen nicht korrekt angezeigt.*
- *Der CD-Wechsler muss CD-Text-kompatibel sein, damit die Textinformationen angezeigt werden.*
- *Wenn die Funktion für das Scrollen von Textinformationen (siehe Seite 39) auf "MANUAL" eingestellt ist, halten Sie die **TITLE** ◷-Taste mindestens 2 Sekunden lang gedrückt, wenn die Textinformationen nur einmal im Display durchlaufen sollen.*
- *"NO SUPPORT" wird angezeigt, wenn die gewünschten Textinformationen nicht mit diesem Gerät angezeigt werden können.*
- *Wenn vorab kein Titel eingegeben wurde, ist die Monitoranzeige leer oder im Gerätedisplay erscheint "--------".*

Benennen von Discs/Sendern

Sie können Ihre bevorzugten Discs oder Radiosender mit Namen versehen.

HINWEIS

Die Feststellbremse muss beim Aufrufen der Namensanzeigebetriebsart angezogen sein. Sie können Discs bzw. Sender nicht während der Fahrt benennen. Falls Sie versuchen Benennungen während der Fahrt einzugeben erscheint die Warnmeldung "CAN'T OPERATE WHILE DRIVING" (Eingabe während Fahrt nicht möglich) für 5 Sekunden, bevor das Gerät wieder in den Normalmodus zurückschaltet.

1 Drücken Sie bei geöffnetem Monitor-Display die **TITLE** ◷ -Taste, und wählen Sie die Namensanzeigebetriebsart aus.
Einzelheiten dazu finden Sie im Abschnitt zum "Anzeigen von Titeln/Text" auf Seite 32.

2 Halten Sie die **TITLE** ◷-Taste mindestens 2 Sekunden lang gedrückt. Das erste Zeichen blinkt.

3 Drücken Sie die Taste **I◀◀** oder **▶▶I**, um den gewünschten Buchstaben, die Zahl oder das Symbol für den Namen zu wählen.

4 Drücken Sie die **▶/II**-Taste, um das Zeichen einzugeben. Der blinkende Cursor rückt dabei automatisch zur nächsten Eingabestelle vor. Sobald diese blinkt, können Sie das nächste Zeichen des CD-Namens wählen.

5 Führen Sie Schritt 3 und 4 wiederholt aus, um die Benennung zu vervollständigen. Wenn Sie nach Eingabe des zwölften Zeichens die **▶/II**-Taste drücken, wird der Name gespeichert.

Eingeben eines Namens mit weniger als 8 Zeichen (z.B. Name mit 3 Zeichen):
Nach Eingabe des 3. und letzten Zeichens blinkt die 4. Eingabestelle. Gehen Sie nun zu Schritt 6 über, um die Namenseingabe zu beenden.

6 Drücken Sie **TITLE** ◷, um den Namen einzugeben.

HINWEISE

- *Falls Sie die Funktion während der Eingabe abbrechen, werden die gewählten Zeichen nicht abgespeichert.*
- *Sie können in diesem Gerät Ihre Benennungen von bis zu 24 Sendern abspeichern. Wenn Sie versuchen, mehr zu speichern, erscheint im Display "MEMORY FULL". Weitere Titel-Namen können Sie nicht speichern.*
- *Die Speicherkapazität des Wechslers hängt vom verwendeten Modell ab.*
- *Wenn Sie einen Titel löschen wollen, müssen Sie an dessen Zeichen Leerstellen eingeben.*
- *Die in Schritt 3 bis 5 beschriebenen Vorgänge müssen jeweils innerhalb von 10 Sekunden ausgeführt werden. Der Eingabemodus wird deaktiviert, wenn das Gerät über 10 Sekunden lang nicht bedient wird.*
- *Eine Unterbrechung der Stromversorgung kann einen Verlust der gespeicherten Sendernamen zur Folge haben. Seien Sie beim Umgang mit dem Spannungsversorgungskabel also vorsichtig.*

Löschen der Benennungen von Discs Titel/Sendern

1 Drücken Sie bei geöffnetem Monitor **TITLE** ◷, um auf Disc/Sender-Benennungsmodus zu schalten. Halten Sie dann die Taste **TITLE** ◷ mindestens 2 Sekunden lang gedrückt.

2 Drücken Sie die **▶/II**-Taste und halten Sie sie mindestens 2 Sekunden lang gedrückt, um die Titelsuchlaufbetriebsart zu aktivieren. Im Display blinkt der betreffende Titel.

3 Drücken Sie die Taste **I◀◀** (abwärts) oder **▶▶I** (aufwärts) wiederholt, bis der zum Löschen gewünschte Titel im Display erscheint.

4 Drücken Sie die Taste **▶/II** , um "DELETE TITLE" aufzurufen. Drücken Sie **▶/II** innerhalb von 10 Sekunden noch einmal, um den gewählten Titel (Namen) zu löschen.

5 Halten Sie die **TITLE** ◷-Taste, um den Titel-Löschen-Betrieb aufzuheben.

HINWEIS

- *CD-TEXT-Informationen können nicht gelöscht werden.*
- *Wenn kein Titel eingegeben ist, erscheint "NO DATA" und das Gerät kehrt zum Disc/Sender-Benennungsmodus zurück.*

Andere nützliche Funktionen

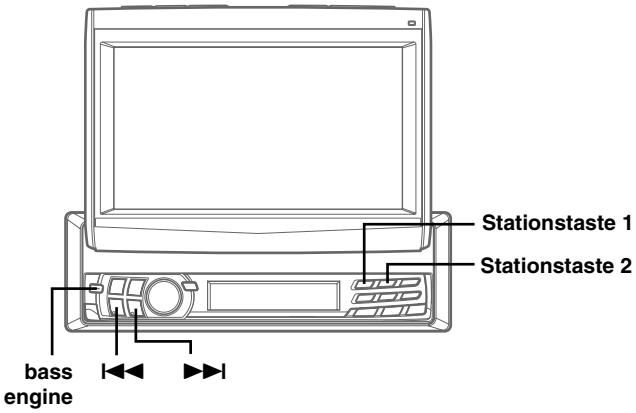

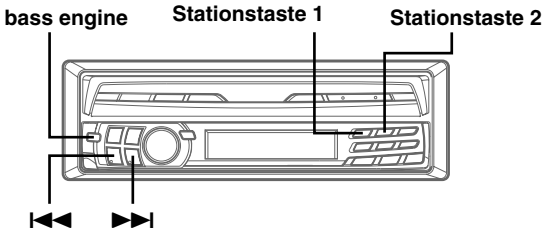

Einstellen der Bässe

Sie können die Betonung der Bassfrequenz ändern und somit Ihr bevorzugtes Klangbild erzeugen.

1 Wenn das Monitor-Display geöffnet ist, drücken Sie die Taste für die **bass engine**. Die Bass-Engine-Betriebsart wird im Monitor-Display angezeigt.

2 Wählen Sie mit der **Stationstaste 1** die gewünschte Betriebsart aus.

3 Stellen Sie mit der Taste |◀◀ oder ▶▶| die ausgewählte Betriebsart ein.

Basspegel: -7~+7

Sie können die Baßfrequenz anheben oder abschwächen.

Bassmittelfrequenz:

→60Hz ↔ 70Hz ↔ 80Hz ↔ 90Hz ↔ 100Hz ↔ 130Hz ↔ 150Hz ↔ 200Hz←

Betont die angezeigten Bassfrequenzbereiche.

Bassbandbreite (Q-Faktor):

→ WIDE1 ↔ WIDE2 ↔ WIDE3 ↔ WIDE4 ←
(Schmal)←.....→ (Breit)

Ändert die Bandbreite des angezeigten Frequenzbereichs in breit oder schmal.

4 Schalten Sie mit der Taste für die **bass engine** zur normalen Betriebsart zurück.

HINWEISE

- *Wenn Sie innerhalb von 10 Sekunden keine Taste drücken, wird die Betriebsart für die Basseinstellungen automatisch ausgeschaltet.*
- *Je nach Typ des externen Audioprozessors, der an das Gerät angeschlossen ist, können Sie einige Einstellungen möglicherweise nicht vornehmen.*
- *Die Einstellung von Bässen wird für jede Quelle (UKW, MW, LW und CD) getrennt gespeichert, bis die Einstellung geändert wird. Je nach den angeschlossenen Geräten stehen einige Funktionen und Display-Anzeigen nicht zur Verfügung.*

Betrieb mit geschlossenem Monitor-Display

Sie können die Bässe bei geschlossenem Monitor-Display einstellen.

1 Drücken Sie die Taste für die **bass engine**.

2 Drücken Sie die **Stationstaste 1**. BASS wird im Geräte-Display 2 Sekunden lang angezeigt, dann blinkt der Wert des Basspegels.

3 Mit jedem Tastendruck auf die **Stationstaste 1** wechselt die blinkende Angabe.

Beispiel für Geräte-Display

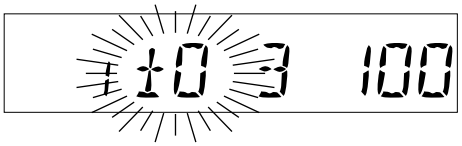

4 Stellen Sie mit der Taste |◀◀ oder ▶▶| die ausgewählte Betriebsart ein.

Einstellen der Höhen

Sie können die Betonung der Höhenfrequenz ändern und somit Ihr bevorzugtes Klangbild erzeugen.

1 Wenn das Monitor-Display geöffnet ist, drücken Sie die Taste für die **bass engine**. Die Bass-Engine-Betriebsart wird im Monitor-Display angezeigt.

2 Wählen Sie mit der **Stationstaste 2** die gewünschte Betriebsart aus.

3 Stellen Sie mit der Taste ⏮ oder ⏭ die ausgewählte Betriebsart ein.

Höhenpegel: -7~+7
Sie können die Höhenfrequenz anheben.

Höhenmittelfrequenz:
→10,0kHz ↔ 12,5kHz ↔ 15,0kHz ↔ 17,5kHz←

Betont die angezeigten Höhenfrequenzbereiche.

4 Schalten Sie mit der Taste für die **bass engine** zur normalen Betriebsart zurück.

HINWEISE

- *Wenn Sie innerhalb von 10 Sekunden keine Taste drücken, wird die Betriebsart für die Höheneinstellungen automatisch ausgeschaltet.*
- *Je nach Typ des externen Audioprozessors, der an das Gerät angeschlossen ist, können Sie einige Einstellungen möglicherweise nicht vornehmen.*
- *Die Einstellung von Höhen wird für jede Quelle (UKW, MW, LW und CD) getrennt gespeichert, bis die Einstellung geändert wird. Je nach den angeschlossenen Geräten stehen einige Funktionen und Display-Anzeigen nicht zur Verfügung.*

Betrieb mit geschlossenem Monitor-Display
Sie können die Höhen bei geschlossenem Monitor-Display einstellen.

1 Drücken Sie die Taste für die **bass engine**.

2 Drücken Sie die **Stationstaste 2**. TREBLE wird im Geräte-Display 2 Sekunden lang angezeigt, dann blinkt der Wert des Höhenpegels.

3 Mit jedem Tastendruck auf die **Stationstaste 2** wechselt die blinkende Angabe.

Beispiel für Geräte-Display

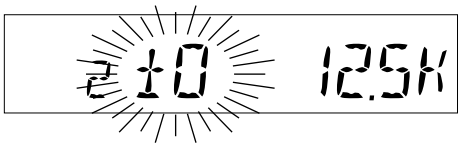

4 Stellen Sie mit der Taste ⏮ oder ⏭ die ausgewählte Betriebsart ein.

Andere nützliche Funktionen

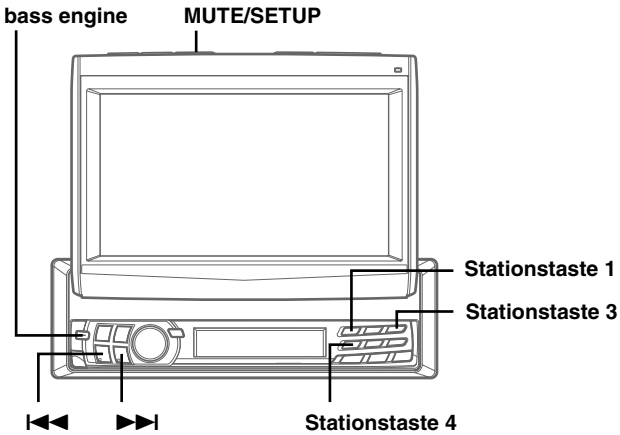

Beispiel für SETUP-Bildschirm

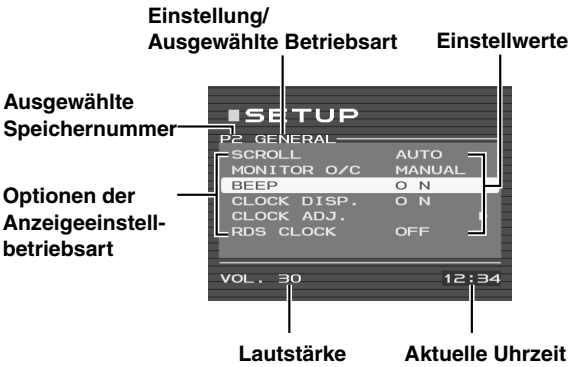

Phasenwahl

Wählen Sie vor dem Ändern der Phase die Option "Subwoofer ON" (siehe "Ein- und Ausschalten des Subwoofers" auf Seite 44).

1 Schalten Sie mit der Taste für die **bass engine** die Bass-Engine-Betriebsart ein.

2 Wählen Sie mit der **Stationstaste 3** die Betriebsart "Subwoofer Phase" aus.

3 Wechseln Sie mit der Taste I◀◀ oder ▶▶I die Phase des Subwoofer-Ausgangs.

Wenn das Monitor-Display geöffnet ist: Anzeige im Monitor-Display

0° ↔ 180°

Wenn das Monitor-Display geschlossen ist: Anzeige im Geräte-Display

NOR ↔ REV

4 Schalten Sie mit der Taste für die **bass engine** zur normalen Betriebsart zurück.

HINWEIS

Wenn Sie innerhalb von 10 Sekunden keine Taste drücken, wird die Betriebsart für die Phaseneinstellung automatisch ausgeschaltet.

Ein- und Ausschalten der Loudness-Funktion

Loudness bewirkt eine Anhebung der hohen und tiefen Tonfrequenzen bei niedriger Hörlautstärke. Diese Betonung gleicht das bei kleinen Lautstärkepegeln Bässen und Höhen gegenüber weniger empfindliche Wahrnehmungsvermögen des menschlichen Gehörs aus.

1 Drücken Sie **bass engine**, um die Bass-Engine-Betriebsart aufzurufen.

2 Drücken Sie die **Stationstaste 4**, um die Loudness-Funktion zu aktivieren.

3 Tippen Sie nun I◀◀ bzw. ▶▶I an, um LOUD zu aktivieren (ON) bzw. zu deaktivieren (OFF).

4 Sie **bass engine** erneut, um in die Normalbetriebsart zurückzukehren.

HINWEISE

- *Falls Sie innerhalb von 10 Sekunden keine Taste betätigen, wird die Loudness-Funktion automatisch ausgeschaltet.*
- *Wenn Sie einen externen Audioprozessor an das Gerät anschließen, können Sie diese Funktion nicht nutzen.*

Ein- und Ausschalten der Defeat-Funktion

Bei aktiviertem Umgehungsmodus durchläuft das Signal die Prozessorschaltungen nicht und wird direkt am Line-Ausgang ausgegeben.

1 Drücken Sie **bass engine** mindestens 2 Sekunden lang. Beim wiederholten Drücken der Taste wird der DEFEAT-Modus abwechselnd aktiviert (ON) und deaktiviert (OFF).

Im Modus DEFEAT ON werden alle aktuellen Einstellungen wie unten dargestellt auf die Standardwerte zurückgesetzt.

STANDARD:

Bass Level	:	± 0
Bass Centre Freq.	:	80 Hz
Bass Band Width	:	WIDE1
Treble Level	:	± 0
Treble Centre Freq.	:	10.0 kHz
LOUD	:	OFF

Einstellen der Dimmerfunktion

1 Halten Sie bei geöffnetem Monitor-Display die Taste **MUTE/SETUP** mindestens 2 Sekunden lang gedrückt. Der Bildschirm SETUP erscheint.

2 Aktivieren Sie mit der **Stationstaste 1** den DISPLAY-Einstellmodus. Drücken Sie die **Stationstaste 1** erneut, um DIMMER auszuwählen.

3 Stellen Sie mit der Taste **I◀◀** oder **▶▶I** die Beleuchtung ein.

AUTO: Die automatische Abblendregelung dunkelt die Hintergrundbeleuchtung des Monitors ab, wenn die Armaturenbrettbeleuchtung des Fahrzeugs eingeschaltet wird (das Abblendregelungs-Eingangskabel muss hierfür angeschlossen sein).

ON: Die automatische Abblendregelung ist deaktiviert, und die Hintergrundbeleuchtung bleibt abgedunkelt.

OFF: Die Hintergrundbeleuchtung des Monitors bleibt hell.

Für andere Einstellungen die **Stationstaste 1** oder eine andere drücken.

4 Wenn die Einstellung abgeschlossen ist, schalten Sie mit der Taste **MUTE/SETUP** zur normalen Betriebsart zurück.

Einstellen der Bildhelligkeit

1 Halten Sie bei geöffnetem Monitor-Display die Taste **MUTE/SETUP** mindestens 2 Sekunden lang gedrückt. Der Bildschirm SETUP erscheint.

2 Aktivieren Sie mit der **Stationstaste 1** den DISPLAY-Einstellmodus. Drücken Sie die **Stationstaste 1** erneut, um BRIGHT auszuwählen.

3 Mit der Taste **I◀◀** und **▶▶I** wird das Bild dunkler bzw. heller. Sie können die Helligkeit auf einen Wert zwischen MIN (–16) und MAX (+16) einstellen. Wenn einer der Grenzwerte erreicht ist, wird im Display "MIN" bzw. "MAX" angezeigt.

Für andere Einstellungen die **Stationstaste 1** oder eine andere drücken.

4 Wenn die Einstellung abgeschlossen ist, schalten Sie mit der Taste **MUTE/SETUP** zur normalen Betriebsart zurück.

HINWEIS
Die Helligkeitseinstellungen für Videoquellen (AUX/DVD/NAV.) werden individuell gespeichert.

Einstellen der Farben des Bildes

Die Farbeinstellung ist nur bei Videoquellen (DVD, Navigationssystem usw.) möglich.
Die Farben können nicht eingestellt werden, wenn ein Navigationssystem im RGB-Format angeschlossen ist.

1 Halten Sie bei geöffnetem Monitor-Display die Taste **MUTE/SETUP** mindestens 2 Sekunden lang gedrückt. Der Bildschirm SETUP erscheint.

2 Aktivieren Sie mit der **Stationstaste 1** den DISPLAY-Einstellmodus. Drücken Sie die **Stationstaste 1** erneut, um COLOR auszuwählen.

3 Drücken Sie **I◀◀** bzw. **▶▶I**, um die Farbe zwischen MIN (-16) und MAX (+16) wunschgemäß einzustellen. Wenn ein Ende des Einstellbereichs erreicht wird, erscheint "MIN" bzw. "MAX" auf dem Display.

Für andere Einstellungen die **Stationstaste 1** oder eine andere drücken.

4 Wenn die Einstellung abgeschlossen ist, schalten Sie mit der Taste **MUTE/SETUP** zur normalen Betriebsart zurück.

HINWEIS
Die Farbeinstellung für Videoquellen (AUX/DVD/NAV.) werden getrennt gespeichert.

Andere nützliche Funktionen

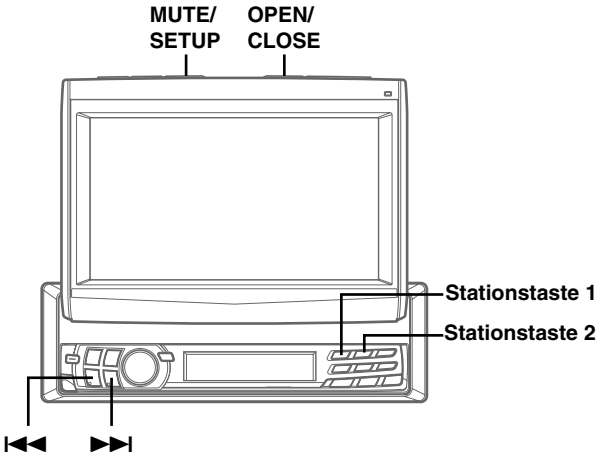

Einstellen des Farbtons

Die Farbtoneinstellung ist nur bei Videoquellen (DVD, Navigationssystem usw.) möglich.
Die Bildtönung kann nicht eingestellt werden, wenn ein Navigationssystem im RGB-Format angeschlossen ist.

1 Halten Sie bei geöffnetem Monitor-Display die Taste **MUTE/SETUP** mindestens 2 Sekunden lang gedrückt.
Der Bildschirm SETUP erscheint.

2 Aktivieren Sie mit der **Stationstaste 1** den DISPLAY-Einstellmodus. Drücken Sie die **Stationstaste 1** erneut, um TINT auszuwählen.

3 Stellen Sie mit der Taste I◀◀ oder ▶▶I den Farbton ein (zwischen –16 und +16). Wenn einer der Grenzwerte erreicht ist, wird im Display "R MAX" bzw. "G MAX" angezeigt.

Für andere Einstellungen die **Stationstaste 1** oder eine andere drücken.

4 Wenn die Einstellung abgeschlossen ist, schalten Sie mit der Taste **MUTE/SETUP** zur normalen Betriebsart zurück.

HINWEIS
Die Farbtoneinstellung für Videoquellen (AUX/DVD/NAV.) werden getrennt gespeichert.

Einstellung der Hintergrund-Beleuchtungsfarbe (TAG/NACHT)

Sie können für Tag- (DIMMER OFF) und Nachtbetrieb (DIMMER ON) unterschiedliche Display Hintergrundfarben einstellen.
(Einzelheiten zur Dimmer-Regelung finden Sie unter "Einstellen der Beleuchtung" auf Seite 37.)

1 Halten Sie bei geöffnetem Monitor-Display die Taste **MUTE/SETUP** mindestens 2 Sekunden lang gedrückt. Der Bildschirm SETUP erscheint.

2 Drücken Sie die **Stationstaste 1**, um den DISPLAY-Einstellmodus aufzurufen. Drücken Sie die **Stationstaste 1** erneut, um zwischen B.GND(DAY) (Tag) und B.GND(NIGHT) (Nacht) zu wählen.

3 Wählen Sie mit I◀◀ bzw. ▶▶I die Farbe.

→ BLUE-1 → GREEN-1 → GRAY-1 →
GRAY-2 ← GREEN-2 ← BLUE-2 ←

Für andere Einstellungen die **Stationstaste 1** oder eine andere drücken.

4 Wenn die Einstellung abgeschlossen ist, schalten Sie mit der Taste **MUTE/SETUP** zur normalen Betriebsart zurück.

Einstellung der Displayfarbautomatik

Displayfarbautomatik ändern Sie durch Ein-/Ausschalten der Zündung die Displayfarbe zu blau, grün oder grau.

1 Halten Sie bei geöffnetem Monitor-Display die Taste **MUTE/SETUP** mindestens 2 Sekunden lang gedrückt. Der Bildschirm SETUP erscheint.

2 Aktivieren Sie mit der **Stationstaste 1** den DISPLAY-Einstellmodus. Drücken Sie die **Stationstaste 1** erneut, um AUTO B.GND auszuwählen.

3 Drücken Sie nun I◀◀ oder ▶▶I , um ON oder OFF zu wählen

Für andere Einstellungen die **Stationstaste 1** oder eine andere drücken.

4 Wenn die Einstellung abgeschlossen ist, schalten Sie mit der Taste **MUTE/SETUP** zur normalen Betriebsart zurück.

Einstellungen für den Textdurchlauf auf dem Display

1 Bei geöffnetem Monitor **MUTE/SETUP** mindestens 2 Sekunden lang drücken.

2 Drücken Sie die **Stationstaste 2**, um den GENERAL-Einstellmodus aufzurufen. Drücken Sie die **Stationstaste 2**, um den SCROLL zu wählen.

3 Drücken Sie nun ⏮ oder ⏭, um AUTO oder MANUAL zu wählen.

- AUTO: Der angezeigte CD-Text, Titel u. dgl. durchläuft das Display kontinuierlich.
- MANUAL: Text durchläuft das Display nur, wenn eine Disc geladen bzw. wenn ein Titel gewechselt wird u. dgl.

Für andere Einstellungen die **Stationstaste 2** oder eine andere drücken.

4 Drücken Sie **MUTE/SETUP** nach Beenden der Einstellung, um zur Normalbetriebsart zurückzukehren.

Einstellen des automatischen Öffnens/Schließens des Monitors

Sie können wählen, ob der Monitor automatisch oder von Hand geöffnet oder geschlossen werden soll.

1 Halten Sie bei geöffnetem Monitor-Display die Taste **MUTE/SETUP** mindestens 2 Sekunden lang gedrückt. Der Bildschirm SETUP erscheint.

2 Aktivieren Sie mit der **Stationstaste 2** den GENERAL-Einstellmodus. Drücken Sie die **Stationstaste 2** erneut, um MONITOR O/C auszuwählen.

3 Stellen Sie mit der Taste ⏮ oder ⏭ die Betriebsart zum automatischen Öffnen des Monitors ein.

→ FULL ↔ CLOSE ↔ MANUAL ←

FULL:
Der Monitor öffnet bzw. schließt sich beim ACC/Ein- /Ausschalten der Zündung automatisch.

CLOSE:
Der Monitor schließt sich beim Ausschalten der Zündung automatisch. Der Monitor öffnet sich durch Drücken von **OPEN/CLOSE**.

MANUAL:
Zum Öffnen/Schließen des Monitors muss **OPEN/CLOSE** betätigt werden.

Für andere Einstellungen die **Stationstaste 2** oder eine andere drücken.

4 Wenn die Einstellung abgeschlossen ist, schalten Sie mit der Taste **MUTE/SETUP** zur normalen Betriebsart zurück.

Andere nützliche Funktionen

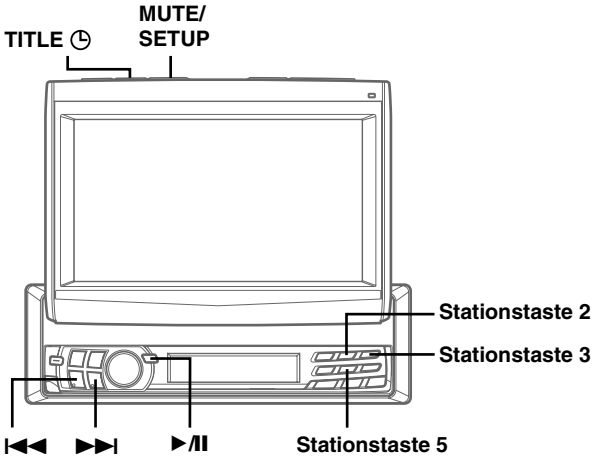

Ein- oder Ausschalten der Tonsignalfunktion

Mit der Tonsignalfunktion wird dem Benutzer beim Drücken einer Taste über ein akustisches Feedback (ein Tonsignal) bestätigt, dass der Tastendruck von dem Gerät akzeptiert wurde.

1 Halten Sie bei geöffnetem Monitor-Display die Taste **MUTE/SETUP** mindestens 2 Sekunden lang gedrückt. Der Bildschirm SETUP erscheint.

2 Aktivieren Sie mit der **Stationstaste 2** den GENERAL-Einstellmodus. Drücken Sie die **Stationstaste 2** erneut, um BEEP auszuwählen.

3 Drücken Sie **I◀◀** bzw. **▶▶I**, um ON oder OFF zu wählen.

ON: Das Gerät quittiert Tastenbetätigungen mit einem akustischen Signal.
OFF: Das akustische Signal ist deaktiviert.

Für andere Einstellungen die **Stationstaste 2** oder eine andere drücken.

4 Wenn die Einstellung abgeschlossen ist, schalten Sie mit der Taste **MUTE/SETUP** zur normalen Betriebsart zurück.

Einstellen der Uhrzeitanzeige

1 Halten Sie bei geöffnetem Monitor-Display die Taste **MUTE/SETUP** mindestens 2 Sekunden lang gedrückt. Der Bildschirm SETUP erscheint.

2 Aktivieren Sie mit der **Stationstaste 2** den GENERAL-Einstellmodus. Drücken Sie die **Stationstaste 2** erneut, um CLOCK DISP auszuwählen.

3 Schalten Sie mit der Taste **I◀◀** oder **▶▶I** die Uhrzeitanzeige auf dem Monitor-Display ein bzw. aus.

Für andere Einstellungen die **Stationstaste 2** oder eine andere drücken.

4 Wenn die Einstellung abgeschlossen ist, schalten Sie mit der Taste **MUTE/SETUP** zur normalen Betriebsart zurück.

Anzeigen der Uhrzeit

1 Drücken Sie bei geschlossenem Monitor-Display die Taste **TITLE** ◷ so oft, bis die Uhrzeit im Geräte-Display angezeigt wird.

HINWEISE

- *Wenn Sie im Uhrzeitprioritätsmodus eine beliebige Funktion auswählen, wird die Uhrzeitanzeige kurz unterbrochen. Die ausgewählte Funktion wird etwa 5 Sekunden lang angezeigt, bevor wieder die Uhrzeit im Display erscheint.*
- *Die Uhrzeit wird nicht gleichzeitig auf dem Monitor-Display und dem Geräte-Display angezeigt.*

Einstellen der Uhrzeit

1 Halten Sie bei geöffnetem Monitor-Display die Taste **MUTE/SETUP** mindestens 2 Sekunden lang gedrückt. Der Bildschirm SETUP erscheint.

2 Aktivieren Sie mit der **Stationstaste 2** den GENERAL-Einstellmodus. Drücken Sie die **Stationstaste 2** erneut, um CLOCK ADJ. auszuwählen. Rufen Sie dann mit der Taste **▶/II** oder **I◀◀** oder **▶▶I** das Uhreinstellmenü auf.

3 Drücken Sie die **Stationstaste 2** erneut, um HOUR auszuwählen. Stellen Sie dann mit der Taste **I◀◀** oder **▶▶I** die Stunden ein.

4 Drücken Sie die **Stationstaste 2**, um MINUTE auszuwählen. Stellen Sie dann mit der Taste **I◀◀** oder **▶▶I** die Minuten ein.

Wenn Sie die Uhrzeit schnell auf die am nächsten gelegene Stunde stellen wollen, wählen Sie mit der **Stationstaste 2** die Option MINUTE ZERO aus und drücken die Taste **▶/II** oder **I◀◀** / **▶▶I**.
Wenn die Minuten bei ":30" oder darunter liegen, ist die Stunde die aktuelle Zahl. Wenn die Minuten bei mehr als ":30" liegen oder Sie die Minuten auf "00" stellen, wird die Stunde nach oben gezählt.

Wenn Sie wieder in die vorherige Betriebsart schalten wollen, wählen Sie mit der **Stationstaste 2** die Option RETURN aus und drücken die Taste **▶/II** oder die Taste **I◀◀** / **▶▶I**.

5 Wenn die Einstellung abgeschlossen ist, schalten Sie mit der Taste **MUTE/SETUP** zur normalen Betriebsart zurück.

Automatische Zeitkorrektur

Die Zeitanzeige kann automatisch über RDS korrigiert werden

1 Drücken Sie die Taste **MUTE/SETUP** mindestens 2 Sekunden.

2 Drücken Sie die **Stationstaste 2**, um den GENERAL-Einstellmodus aufzurufen. Drücken Sie die **Stationstaste 2**, um den RDS CLOCK zu wählen.

3 Drücken Sie nun ⏮ oder ⏭, um ON oder OFF zu wählen.

4 Drücken Sie **MUTE/SETUP** nach Beenden der Einstellung, um zur Normalbetriebsart zurückzukehren.

Einstellen der externen Erweiterungs-Box

Die folgende Funktion steht zur Verfügung, wenn Sie die gesondert erhältliche Erweiterungs-Box (KCE-104V) verwenden.

1 Halten Sie bei geöffnetem Monitor-Display die Taste **MUTE/SETUP** mindestens 2 Sekunden lang gedrückt. Der Bildschirm SETUP erscheint.

2 Aktivieren Sie mit der **Stationstaste 5** den SYSTEM-Einstellmodus. Drücken Sie die **Stationstaste 5** erneut, um EXPAND BOX auszuwählen.

3 Stellen Sie mit der Taste ⏮ oder ⏭ die Option KCE-104V/OFF ein.

KCE-104V: Bei Anschluss der Expansion-Box KCE-104V (nicht im Lieferumfang inbegriffen).

OFF: Wenn die Expansion-Box KCE-104V (nicht im Lieferumfang inbegriffen) nicht angeschlossen wird.

(Bei Anschluss der KCE-104V muss KCE-104V gewählt sein.)

Für andere Einstellungen die **Stationstaste 5** oder eine andere drücken.

4 Wenn die Einstellung abgeschlossen ist, schalten Sie mit der Taste **MUTE/SETUP** zur normalen Betriebsart zurück.

HINWEIS

Die CVA-1004R ist nicht mit der KCE-103V kompatibel.

Fondmonitoreinstellung

Falls Sie die gesondert erhältliche Erweiterungs-BOX (KCE-104V) verwenden, wenn AUX, NAV. wie unter "Einstellen des externen Eingangs" auf Seite 42 erläutert auf ON gesetzt ist und wenn ein Monitor für den Rücksitz und ein Navigations-system an das CVA-1004R angeschlossen sind, können Sie Bild und Ton des Rücksitzmonitors vom CVA-1004R aus wechseln.

1 Halten Sie bei geöffnetem Monitor-Display die **MUTE/SETUP**-Taste mindestens 2 Sekunden lang gedrückt. Der SETUP-Bildschirm erscheint.

2 Aktivieren Sie mit der **Stationstaste 3** den AUX-Einstellmodus. Drücken Sie die **Stationstaste 3** erneut, um MONITOR-1 OUT/MONITOR-2 OUT auszuwählen.

3 Wählen Sie den Displaymodus für den Fondmonitor durch Drücken von ⏮ bzw. ⏭.

AUX-1/AUX-2/AUX-3*:
Bild und Ton des an den Anschluss AUX angeschlossenen Geräts werden auf dem hinteren Monitor wiedergegeben.

** Der unter "Einstellen des externen Eingangs" (Seite 42) eingestellte AUX NAME wird angezeigt.*

NAV. :
Der Navigationsbildschirm erscheint auf dem hinteren Monitor, und die Sprachführung wird aktiviert, wenn das Navigationssystem angeschlossen ist.

SPE.ANA :
Die Spektralanlayse wird wiedergegen, wenn SPE.ANA auf ON gesetzt ist. Siehe "Anzeige des Spektrumanalysers" (Seite 43).

OFF:
AUX OUT wird deaktiviert.

Für andere Einstellungen die **Stationstaste 3** oder eine andere drücken.

4 Wenn die Einstellung abgeschlossen ist, kehren Sie mit der **MUTE/SETUP**-Taste zur normalen Betriebsart zurück.

HINWEIS

Wenn ein DVD-Player oder DVD-Wechsler an den Anschluß AUX 1, AUX 2 oder AUX 3 angeschlossen ist, erscheint das DVD-Bild, wenn Sie Schritt 1 und 2 unter "Gleichzeitige Funktionen" auf Seite 46 ausführen. Führen Sie dann Schritt 1 bis 4 auf dieser Seite aus, so daß Bild und Ton vom DVD-Player wiedergegeben werden.

Andere nützliche Funktionen

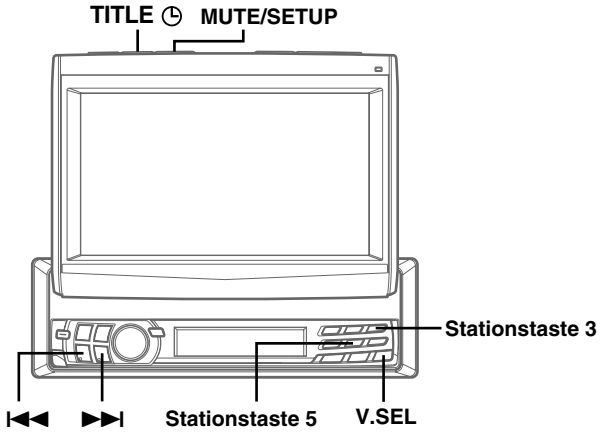

Einstellen des externen Eingangs

1 Halten Sie bei geöffnetem Monitor-Display die Taste **MUTE/SETUP** mindestens 2 Sekunden lang gedrückt. Der Bildschirm SETUP erscheint.

2 Aktivieren Sie mit der **Stationstaste 3** den AUXILIARY-Einstellmodus. Wählen Sie mit der **Stationstaste 3** den gewünschten externen Eingang, AUX SIG., AUX IN oder NAV.IN aus.

- Bei Anschluss der Expansion-Box KCE-104V (nicht im Lieferumfang inbegriffen) und Einstellung auf Expand Box KCE-104V (ON) (Seite 41) können Sie AUX1/AUX2/AUX3/ NAV.IN wählen.

3 Drücken Sie die **Stationstaste 3**, um AUX IN, AUX NAME, AUX SIG., SYNC MODE bzw. NAV.IN aufzurufen, und drücken Sie |◀◀ bzw. ▶▶|, um die gewünschte Einstellung zu wählen.

Wenn die Expansion-Box nicht angeschlossen ist

AUX SIG.: NTSC ↔ PAL

AUX IN: ON ↔ OFF

NAV.IN: ON ↔ OFF

Wenn die Expansion-Box angeschlossen ist

AUX IN (AUX1/2): ON ↔ OFF

AUX IN (AUX3): → OFF ↔ ON ↔ CAMERA*1 ←

AUX NAME (Einstellungsbeispiel für AUX1):

→ AUX-1 ↔ DVD-1 ↔ VCR-1 ↔ GAME-1 ↔ TV-1 ←

AUX SIG. (AUX1/2/3): NTSC ↔ PAL

SYNC MODE:
(Einstellen der Visual Effect*2 Anzeige)

→ MODE1 ↔ MODE2 ↔ MODE3 ←

Nehmen Sie diese Einstellung vor, wenn die Visual Effect-Anzeige bei angeschlossener KCE-104V nicht deutlich ist. Die Visual Effect-Anzeige kann je nach dem Bildeingang von externen Geräten Verzerrungen aufweisen.

NAV.IN: ON ↔ OFF

*1 Einstellung für Rückwärtskamera:
Wird CAMERA in den Einstellungen für AUX3 gewählt, wird das Bild von der Rückwärtskamera übertragen. Verbinden Sie den Rückfahrscheinwerfers Ihres Fahrzeugs mit der KCE-104, um das Bild der Kamera beim Einlegen des Rückwärtsgang anzuzeigen (das gegenwärtige Audioprogramm wird dabei weiterhin wiedergegeben).

*2 Einstellen des Visual Effect-Modus:
Der Visual Effect-Modus kann eingestellt werden, wenn eine Videoquelle (z. B. DVD) mit AUX1/AUX2/AUX3 gewählt ist.

1 Drücken Sie **TITLE** ◷ mindestens 2 Sekunden. Beim wiederholten Drücken der Taste wird abwechselnd zwischen ON und OFF umgeschaltet.
2 Wenn Visual Effect aktiviert ist (ON), wählen Sie mit TITLE ◷ den gewünschten Modus.

→ MODE1 → MODE2 → MODE3 → MODE4 ←

MODE3 kann gewählt werden, wenn 2 Fondmonitore angeschlossen und aktiviert sind (Seite 41).

HINWEIS

- *Wenn AUX IN*3 (AUX1 IN*3,*4, AUX2 IN*4 AUX3 IN) und NAV.IN aktiviert sind (ON), wird bei Quellen- und simultanen Einstellungen INPUT angezeigt.*
  - **3 Wenn ein DVD-Spieler oder DVD-Wechsler angeschlossen ist, wird dieser auf dem Display angezeigt.*
  - **4 Falls mehr als zwei DVD-Spieler oder DVD-Wechsler angeschlossen sind, wird DVD-Spieler bei AUX1 IN angezeigt und DVD-Wechsler bei AUX2 IN.*
- *AUX SIG-Einstellung:*
  Wenn Sie PAL einstellen, lässt sich TINT nicht einstellen.
  Im Navigationsmodus wechselt das Gerät automatisch zu NTSC.

Für andere Einstellungen die **Stationstaste 3** oder eine andere drücken.

4 Wenn die Einstellung abgeschlossen ist, schalten Sie mit der Taste **MUTE/SETUP** zur normalen Betriebsart zurück.

Einstellen des Front-/Rear-/Subwoofer-Vorverstärkerausgangs der externen Expansion-Box.

Sie können den Front/Rear/Subwoofer/Preout einer optionalen Expansion-Box (KCE-104V) verwenden, um den Preout der KCE-104V zu verwenden.

1 Halten Sie bei geöffnetem Monitor-Display die Taste **MUTE/SETUP** mindestens 2 Sekunden lang gedrückt. Der Bildschirm SETUP erscheint.

2 Aktivieren Sie mit der **Stationstaste 5** den SYSTEM-Einstellmodus. Drücken Sie die **Stationstaste 5** erneut, um EXPAND PREOUT auszuwählen.

3 Drücken Sie nun ⏮ oder ⏭, um ON oder OFF zu wählen.

Wählen Sie ON, um den Preout (Front/Rear/Subwoofer) einer Expansion-Box (Option) (KCE-104V) zu verwenden.

Für andere Einstellungen die **Stationstaste 5** oder eine andere drücken.

4 Wenn die Einstellung abgeschlossen ist, schalten Sie mit der Taste **MUTE/SETUP** zur normalen Betriebsart zurück.

VORSICHT
Wenn Sie den internen Verstärker der CVA-1004R verwenden, muss der Preout der externen Expansion-Box deaktiviert sein (OFF). Bei aktiviertem Preout ist die Lautstärke zu hoch.

Anzeige des Spektrumanalysers

Die folgende Funktion steht zur Verfügung, wenn Sie die gesondert erhältliche Erweiterungs-Box (KCE-104V) verwenden.

1 Halten Sie bei geöffnetem Monitor-Display die Taste **MUTE/SETUP** mindestens 2 Sekunden lang gedrückt. Der Bildschirm SETUP erscheint.

2 Aktivieren Sie mit der **Stationstaste 5** den SYSTEM-Einstellmodus. Drücken Sie die **Stationstaste 5** erneut, um SPE.ANA auszuwählen.

3 Drücken Sie nun ⏮ oder ⏭, um ON oder OFF zu wählen.

Wählen Sie ON, und drücken Sie **V.SEL**, um die Anzeige des Spektrumanalysers zu wählen (siehe "Gleichzeitige Funktionen" auf Seite 46).

Für andere Einstellungen die **Stationstaste 5** oder eine andere drücken.

4 Wenn die Einstellung abgeschlossen ist, schalten Sie mit der Taste **MUTE/SETUP** zur normalen Betriebsart zurück.

HINWEIS
Wenn ein externer Klangprozessor angeschlossen ist, wird der Spektrumanalysator nur im UKW/MW/LW-Modus angezeigt.

Andere nützliche Funktionen

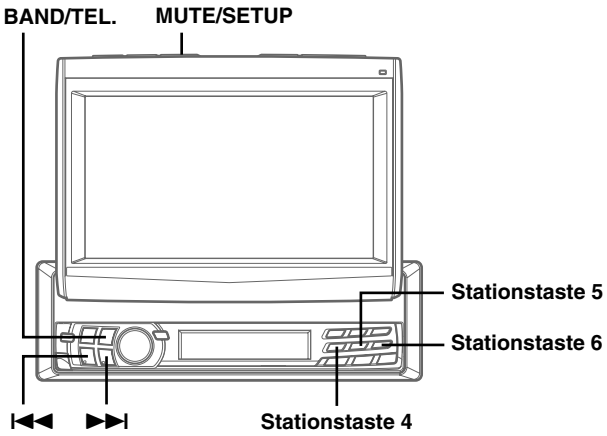

Wechseln der Tuner-Betriebsart

Das CVA-1004R erzielt mit dem MAX TUNE PRO-Tuner einen Tuner-Klang höchster Qualität. Außerdem können Sie gemäß Ihren Bedürfnissen aus drei Einstellungen auswählen.

1 Halten Sie bei geöffnetem Monitor-Display die Taste **MUTE/SETUP** mindestens 2 Sekunden lang gedrückt. Der Bildschirm SETUP erscheint.

2 Aktivieren Sie mit der **Stationstaste 4** den RADIO-Einstellmodus. Drücken Sie die **Stationstaste 4** erneut, um FM CONDITION auszuwählen.

3 Wählen Sie mit der Taste ⏮ oder ⏭ die gewünschte Einstellung aus.

NORMAL: Standardeinstellung
HI-FI: Einstellung mit Priorität auf Klangqualität
STABLE: Einstellung mit Priorität auf störungsfreiem Klang

Für andere Einstellungen die **Stationstaste 4** oder eine andere drücken.

4 Wenn die Einstellung abgeschlossen ist, schalten Sie mit der Taste **MUTE/SETUP** zur normalen Betriebsart zurück.

Einstellen von Quellensignalpegeln

Wenn der Unterschied hinsichtlich des Lautstärkepegels zwischen dem UKW-Radio und anderen Signalquellen zu groß ist, stellen Sie den UKW-Signalpegel folgendermaßen ein:

1 Halten Sie bei geöffnetem Monitor-Display die Taste **MUTE/SETUP** mindestens 2 Sekunden lang gedrückt. Der Bildschirm SETUP erscheint.

2 Aktivieren Sie mit der **Stationstaste 4** den RADIO-Einstellmodus. Drücken Sie die **Stationstaste 4** erneut, um FM LEVEL auszuwählen.

3 Wählen Sie mit ⏮ oder ⏭ den UKW-Signalpegel HIGH oder LOW aus, um die Signalpegel von UKW-Frequenzbereich und anderen Signalquellen anzugleichen.

Für andere Einstellungen die **Stationstaste 4** oder eine andere drücken.

4 Wenn die Einstellung abgeschlossen ist, schalten Sie mit der Taste **MUTE/SETUP** zur normalen Betriebsart zurück.

Ein- und Ausschalten des Subwoofers

1 Halten Sie bei geöffnetem Monitor-Display die Taste **MUTE/SETUP** mindestens 2 Sekunden lang gedrückt.

2 Aktivieren Sie mit der **Stationstaste 5** den SYSTEM-Einstellmodus. Drücken Sie die **Stationstaste 5** erneut, um SUB W. auszuwählen.

3 Wählen Sie mit der Taste ⏮ oder ⏭ die Option Subwoofer ON oder OFF aus.

Für andere Einstellungen die **Stationstaste 5** oder eine andere drücken.

4 Wenn die Einstellung abgeschlossen ist, schalten Sie mit der Taste **MUTE/SETUP** zur normalen Betriebsart zurück.

HINWEISE

- *Standardmäßig ist der SUBWOOFER eingeschaltet ("Subwoofer ON").*
- *Schalten Sie den SUBWOOFER aus ("Subwoofer OFF"), wenn Sie keinen Subwoofer benutzen.*
- *Wenn ein Subwoofer vorhanden und eingeschaltet ist, lässt sich der Ausgangspegel des Subwoofers einstellen. Erläuterungen dazu finden Sie unter "Einstellen von Lautstärke/Balanceeinstellung/ Überblendregelung" (siehe Seite 8).*

Ein- und Ausschalten der Stummschaltungsfunktion

Wenn ein Alpine Ai-NET-Adapter (NVE-K200) am CVA-1004R angeschlossen ist, kann die Tonwiedergabe des Systems durch eine externe Quelle unterbrochen werden, um deren Signal einzublenden. So können Sie beispielsweise bei Gebrauch eines Navigationssystems dessen Sprachführung bei anfallenden Richtungsänderungen u.dgl. einblenden, wenn Sie gerade eine CD oder MD hören. Der CD/MD-Player wird während der Navigationsmeldung automatisch stummgeschaltet. Weitergehende Einzelheiten entnehmen Sie bitte der Anleitung des NVE-K200. Der CVA-1004R kann in Kombination mit der als Sonderzubehör erhältlichen Universal-Freisprecheinrichtung (KPA-100R, KPA-105R) verwendet werden.

1 Halten Sie bei geöffnetem Monitor-Display die Taste **MUTE/SETUP** mindestens 2 Sekunden lang gedrückt. Der Bildschirm SETUP erscheint.

2 Aktivieren Sie mit der **Stationstaste 5** den SYSTEM-Einstellmodus. Drücken Sie die **Stationstaste 5** erneut, um den IN-INT MUTE-Modus auszuwählen.

3 Wählen Sie mit der Taste **I◀◀** oder **▶▶I** OFF aus.

Bei ausgeschalteter Stummschaltungsfunktion (OFF):
Die Lautstärke kann auch während der Unterbrechung geregelt werden.

HINWEIS
Bei eingeschalteter Stummschaltungsfunktion wird kein Ton erzeugt.

Für andere Einstellungen die **Stationstaste 5** oder eine andere drücken.

4 Wenn die Einstellung abgeschlossen ist, schalten Sie mit der Taste **MUTE/SETUP** zur normalen Betriebsart zurück.

HINWEISE
- *Standardmäßig ist "IN-INT. MUTE" eingeschaltet (ON).*
- *Die Funktion arbeitet nur automatisch, wenn das zusätzlich anzuschließende externe Gerät über eine Unterbrechungsleitung mit positiver Auslösung verfügt. Andernfalls muss für die Umschaltung von Hand ein getrennter Schalter eingebaut werden.*

Ändern der Empfangsfrequenzschritte für verschiedene Länder

Bei Einsatz außerhalb Deutschlands können die Empfangsfrequenzschritte folgendermaßen geändert werden:

1 Halten Sie bei geöffnetem Monitor-Display die Taste **MUTE/SETUP** mindestens 2 Sekunden lang gedrückt. Der Bildschirm SETUP erscheint.

2 Aktivieren Sie mit der **Stationstaste 6** den OTHER-Einstellmodus. Drücken Sie die **Stationstaste 6** erneut, um A.TUNE STEP auszuwählen.

3 Drücken Sie **I◀◀** oder **▶▶I**, um 100 kHz bzw. 50 kHz zu wählen.

100 kHz: Frequenzschritte für Deutschland
50 kHz: Andere Frequenzen
Frequenzschritte für andere Länder (z.B. Italien)

Für andere Einstellungen die **Stationstaste 6** oder eine andere drücken.

4 Wenn die Einstellung abgeschlossen ist, schalten Sie mit der Taste **MUTE/SETUP** zur normalen Betriebsart zurück.

Wechseln der Betriebsart für unterschiedliche Datenträger

Verwenden Sie diese Funktion, wenn Sie einen gesondert erhältlichen CD-/DVD-Player bzw. -Wechsler anschließen.

1 Wechseln Sie mit der Taste **BAND/TEL.** die Datenträgerbetriebsart in der CD-/DVD-Wechslerbetriebsart.

Beispiel

→ Externer CD → Externer DVD-Player → DVD-Wechsler → Wechsler →

Andere nützliche Funktionen

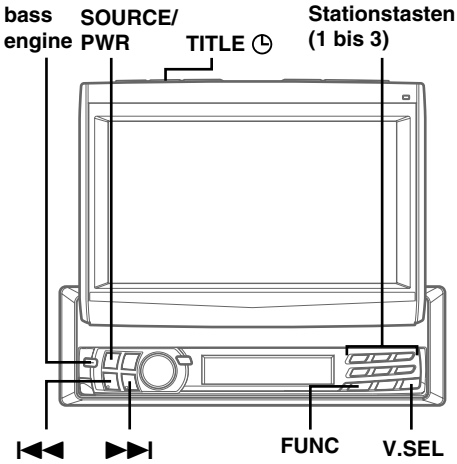

Bedienung eines externen Klangprozessors (Option)

Sie können einen angeschlossenen externen ALPINE-Klangprozessor über die CVA-1004R bedienen.

1 Wenn ein externer Klangprozessor angeschlossen ist, drücken Sie **bass engine**, um den Klangprozessormodus zu aktivieren.

2 Drücken Sie eine **Stationstaste (1 bis 3)**, um die gewünschte Funktion zu wählen, und neh-men Sie die Einstellung dann mit ⏮ oder ⏭ vor.

Bei Anschluss der Serie ERA-G310/ERA-G320/ CDA-5755/PRA-H600/PXA-H510/PXA-H900

Stationstaste 2: Subwoofer-Phase (NORMAL/ REVERSE)*1

Stationstaste 3: Abruf gespeicherter Einstellungen (Stationstaste 1 bis 6)*2

Bei Anschluss der Serie PXA-H400

Stationstaste 1: Tiefen/Höhen-Regelung (-7 bis +7)

Stationstaste 3: Abruf gespeicherter Einstellungen (Stationstaste 1 bis 4)

Bei Anschluss der Serie PXA-H700

Stationstaste 1: Einstellung des MX-Modus (nur MX-kompatible Quellen)

Stationstaste 2: Subwoofer-Phase (NORMAL/ REVERSE)*1

HINWEISE

**1 Wenn das Monitor-Display geöffnet ist: Anzeige im Monitor-Display*

0° ↔ 180°

Wenn das Monitor-Display geschlossen ist: Anzeige im Geräte-Display

NOR ↔ REV

**2 Bei Anschluss der Serie CDA-5755: (Stationstaste 1 bis 4)*

3 Drücken Sie **bass engine** erneut, um in die Normalbetriebsart zurückzukehren.

HINWEIS

Einzelheiten zur Bedienung des externen Klangprozessors entnehmen Sie bitte dessen Bedienungsanleitung.

Doppel-Funktionen

Sie können eine Tonquelle hören und dazu die Bilder einer anderen Signalquelle wiedergeben lassen.

1 Wählen Sie mit der Taste **V.SEL** die Videofunktion aus.

Beispiel für Einsatz ohne Expansion-Box:

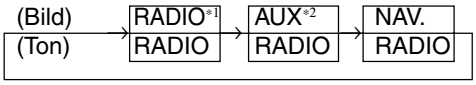

Beispiel 1 für Einsatz mit Expansion-Box (KCE-104V):

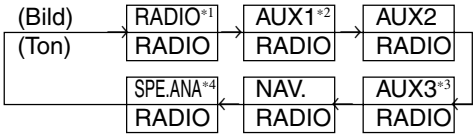

Beispiel 2 für Einsatz mit Expansion-Box (KCE-104V):

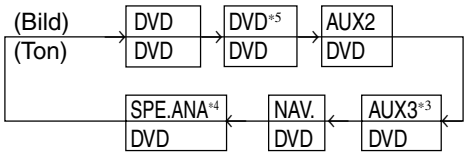

*1 Quelle, Wellenbereich, Frequenz usw. werden angezeigt.

*2 Wenn ein DVD-Spieler oder DVD-Wechsler angeschlossen ist, wird das DVD-Bild angezeigt, und der Ton ist zu hören.
Wenn der DVD-Spieler (DVA-5205) oder DVD-Wechsler (DHA-S680) angeschlossen ist, halten Sie **V.OUT** auf der mit dem Player bzw. Wechsler gelieferten Fernbedienung mindestens 2 Sekunden lang gedrückt, um Bild und Ton wiederzugeben.

*3 Wenn die KCE-104V und eine Rückwärtskamera angeschlossen sind, kann das Gerät das Bild der Kamera wiedergeben (siehe "Einstellen des externen Eingangs" auf Seite 42).

*4 Wählen Sie bei SPE.ANA die Einstellung ON, um die SPE.ANA-Anzeige zu aktivieren (siehe "Anzeige des Spektrumanalysers" auf Seite 43). Drücken Sie **TITLE** ◷, um den gewünschten SPE.ANA-Modus (1 bis 6) und SCAN zu wählen.

*5 Quelle, Disc-Nr., bisherige Abspielzeit usw. werden angezeigt.

HINWEISE

- *Wenn AUX IN (AUX1, AUX2, AUX3) und NAV.IN auf ON gesetzt sind, wird das Bild von AUX (AUX1, AUX2) und NAV. angezeigt (siehe "Einstellen des externen Eingangs" auf Seite 42).*
- *Wenn Sie die Tonquelle wechseln wollen, drücken Sie in der Betriebsart SIMUL die Taste **SOURCE/PWR**. Wenn Bild und Ton von derselben Quelle stammen, wird die Funktion SIMUL nicht beendet.*

2 Halten Sie die Taste **V.SEL** mindestens 2 Sekunden lang gedrückt, um die Funktion SIMUL zu beenden.

Umschalten der Anzeigebetriebsart

1 Halten Sie die Taste **FUNC** in der Betriebsart AUX mindestens 2 Sekunden lang gedrückt.
Mit jedem Tastendruck wechselt die Anzeige folgendermaßen:

→ MODE 1 (BREIT) → MODE 2 (ZOOM) → MODE 3 (KINO) → MODE 4 (NORMAL) →

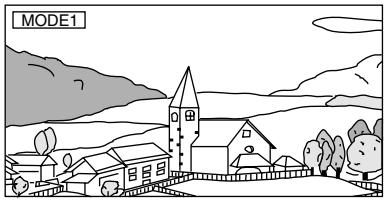

In der Betriebsart 1 (breit) wird ein normales Bild auf dem Monitor breiter angezeigt, damit es auf einen Breitbildmonitor paßt. Dazu wird es gleichmäßig horizontal gedehnt.

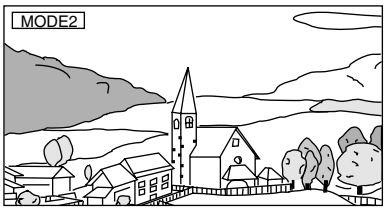

In der Betriebsart 2 (Zoom) wird ein normales Bild auf dem Monitor breiter angezeigt, damit es auf einen Breitbildmonitor paßt. Dazu wird es ungleichmäßig gedehnt. Der mittlere Teil des Bildes wird nur leicht gedehnt, damit dieser wichtige Bereich des Bildes natürlich wirkt.

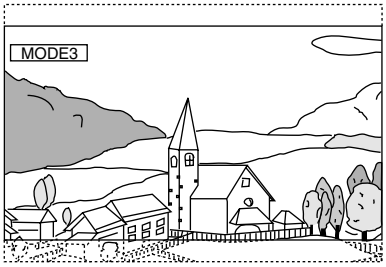

In der Betriebsart 3 (Kino) wird ein normales Bild auf dem Monitor angezeigt, indem das Bild horizontal und vertikal gedehnt wird. Diese Betriebsart eignet sich hervorragend zum Anzeigen von Bildern im Kinoformat mit einem Bildseitenverhältnis von 16 zu 9.

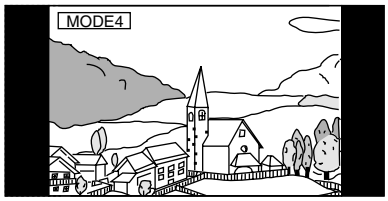

In der Betriebsart 4 (Normal) wird in der Mitte des Monitorbildschirms ein normales Bild mit einem vertikalen Streifen links und rechts angezeigt.

Andere nützliche Funktionen

Betrieb mit eingefahrenem Monitor-Display

Die nachfolgenden Funktionen können Sie bei geschlossenem Monitor ausführen.

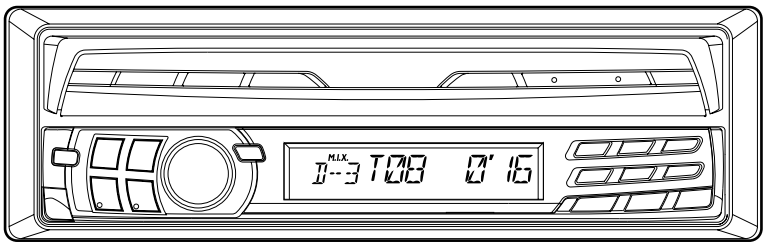

Grundlegende Bedienvorgänge
Ein- und Ausschalten 7
Lautstärke- /Balanceeinstellung (zwischen linkem und rechtem Kanal) und Überblendregelung (zwischen vorderen und hinteren Lautsprechern) 8
Stummschaltfunktion (MUTE-Taste) 8

Rundfunkempfang
Manuelle Abstimmung 9
Suchlaufabstimmung 9
Manuelle Senderspeicherung 9
Automatische Senderspeicherung 10
Abruf eines Festsenders 10

RDS-Betrieb
Einstellen der RDS-Empfangs-funktion und Empfangen von RDS-Sendern 11
Abrufen gespeicherter RDS-Festsender 11
Empfang von Verkehrsnachrichten 12
PTY-Funktion (Abstimmung nach Programmtyp) ... 13
Empfang mit Programmtyp-Priorität 14
Anzeigen von Radio-Text-Information 14

DAB-Betrieb (Option)
Einstellen von Datenpaketen mit einem DAB-Receiver 15
Wechseln des Dienstes 16
Wechseln der Servicekomponente 16
Speichern eines Dienstes 16
Empfangen gespeicherter Dienste 16
Automatisches Speichern eines Datenpakets 17
Sendereinstellung nach PTY (Programmtyp) 17
Ein-/Ausschalten des Verkehrsfunks (ON/OFF) 17
Einstellen der Auswahlbetriebsart für Ansagen 18
Wechseln des Anzeigemodus 19

CD/MP3/Wechsler (Option)
CD-Player- oder Wechsler-Wiedergabe (Option) ... 21
Repeatfunktion 22
Zufallswiedergabe (M.I.X.) 22
Programmsuchlauf 23
Auswählen von Ordnern (für MP3-Betrieb) 23
Auswählen von Dateien/Ordnern (für MP3-Betrieb) 23
Bedienung des CD-Wechslers 24
MP3-Dateien mit dem CD-Wechsler abspielen 24
Wahl zwischen mehreren Wechslern 25

DVD- /Video-CD- /CD-Player (Option)
DVD- /Video-CD- /CD-Wiedergabe 26
Standbild/Pause 26
Wahl des Kapitels (DVD) /Stücks (Video-CD) 26
Schneller Vor- und Rücklauf 26
Repeatfunktion 27
Bedienen von DVD-Wechslern 27

Navigationssystem (Option)
Einschalten der Navigationsbetriebsart 28

MobileHub™-Verbindungsfunktion (Option)
Ein- und Ausschalten der Telefonbetriebsart 29
Eingehende Anrufe 29
Tätigen von Anrufen 30

Andere nützliche Funktionen
Anzeigen von Titeln/Text 32
Einstellen der Bässe 34
Einstellen der Höhen 35
Phasenwahl 36
Ein- und Ausschalten der Loudness-Funktion 36
Ein- und Ausschalten der Defeat-Funktion 36
Anzeigen der Uhrzeit 40
Bedienung eines externen Klangprozessors (Option) 46

Im Problemfall

Falls beim Betrieb ein Problem auftreten sollte, prüfen Sie bitte zunächst die in der unten abgedruckten Übersicht aufgeführten Punkte, die Ihnen die Suche nach der möglichen Ursache erleichtern sollen. Prüfen Sie bitte auch die Anschlüsse und ggf. die übrigen Anlagenkomponenten. Sollte sich das Problem nicht beseitigen lassen, wenden Sie sich bitte an einen autorisierten Alpine-Fachhändler.

Anzeige

Gerät reagiert nicht; keine Anzeige.

- Zündung ausgeschaltet.
  - Wenn das Gerät gemäß den Einbau- und Anschlußhinweisen angeschlossen ist, wird es bei ausgeschalteter Zündung nicht mit Strom versorgt.
- Bordnetz-Anschlussfehler.
  - Die Anschlüsse an das Bordnetz prüfen.
- Sicherung durchgebrannt.
  - Die Sicherung am Batterie-Zuleitungskabel des Geräts prüfen; ggf. durch eine neue Sicherung mit identischen Kennwerten ersetzen.
- Mikroprozessor-Fehlfunktion durch elektrische Störungen o. dgl.
  - Reset-Schalter mit einem Kugelschreiber oder einem anderen spitzen Gegenstand hineindrücken.
- Schwache oder leere Batterie
  - Batterie kontrollieren

Kein oder unnatürlicher Ton

- Falsche Lautstärke- Balance- /Überblendeinstellung
  - Die Einstellungen korrigieren
- Falsche Anschlüsse oder Wackelkontakt.
  - Verbindungen prüfen und alles fest anschließen.

Keine Bildschirmanzeige.

- Helligkeit auf Minimum eingestellt.
  - Helligkeit höher einstellen.
- Zu tiefe Temperatur in der Fahrgastzelle.
  - Temperatur im Fahrzeug auf Betriebstemperatur bringen.
- Wackelkontakt in der Verbindung mit DVD- /CD-Player, Navigationssystem.
  - Verbindungen prüfen und alles fest anschließen.

Monitorbild wackelt.

- Zu hohe Temperatur in der Fahrgastzelle.
  - Temperatur im Fahrzeug auf Betriebstemperatur senken.

Unscharfes oder verrauschtes Bild.

- Leuchtmittel erschöpft.
  - Leuchtschirm durch neuen ersetzen.

Navigationssystem arbeitet nicht.

- Schlechte Verbindung mit dem Navigationssystem.
  - Verbindungen zum Navigationssystem prüfen und alles fest anschließen.

Unscharfes Bild.

- Die Leuchtstoffröhre ist erschöpft.
  - Tauschen Sie die Leuchtstoffröhre aus*.

* Das Austauschen der Leuchtstoffröhre erfolgt auch während des Garantiezeitraums nicht unentgeltlich, da die Leuchtstoffröhre zu den Verbrauchsmaterialien gehört.

Radio

Kein Empfang.

- Antenne nicht oder schlecht angeschlossen.
  - Prüfen, ob die Antenne richtig angeschlossen ist; ggf. Antenne oder Antennenkabel auswechseln.

Suchlaufabstimmung arbeitet nicht.

- Schlechte Empfangslage.
  - Tuner auf DX-Betriebsart (Nah- und Fernsenderempfang) stellen.
- Wenn es sich nicht um ein bekanntes "Empfangsloch" handelt, liegt die Antenne möglicherweise nicht an Masse oder ist nicht richtig angeschlossen.
  - Die Antennenanschlüsse prüfen. Die Antenne muss an der Einbaustelle an Masse liegen.
- Antenne zu kurz. Sicherstellen, dass die Antenne ganz ausgefahren ist.
  - Sollte die Antenne defekt sein, muss sie durch eine neue ersetzt werden.

Starkes Empfangsrauschen.

- Antenne zu kurz. Sicherstellen, dass die Antenne ganz ausgefahren ist.
  - Sollte die Antenne defekt sein, muss sie durch eine neue ersetzt werden.
- Antenne liegt nicht an Masse.
  - Sicherstellen, dass die Antenne an der Einbaustelle an Masse liegt.
- Sender zu schwach.
  - Sollte keine Abhilfe möglich sein, einen anderen Sender einstellen.

Information

Fehlermeldungen für CD-Wechsler

HI-TEMP (Monitor)

HI TEMP (Geräte-Display)

- Schutzschaltung aktiviert (zu hohe Temperatur).
  - Die Anzeige verschwindet, sobald die Temperatur wieder normale Werte angenommen hat.

ERROR - 01

- Störung im CD-Wechsler.
  - Alpine-Händler um Rat fragen. Magazin-Auswurftaste drücken und Magazin herausziehen. Anzeige prüfen. Magazin wieder einschieben. Falls das Magazin nicht herausgezogen werden kann, den Alpine-Händler benachrichtigen.
- Magazin kann nicht ausgeworfen werden.
  - Magazin-Auswurftaste drücken. Wenn das Magazin nicht ausgeworfen wird, den Alpine-Händler benachrichtigen.

ERROR - 02

- Überzählige CD im Laufwerk.
  - EJECT-Taste drücken. Nach dem Auswerfen ein leeres CD-Magazin in den CD-Wechsler schieben, um die CD zu entfernen.

NO MAGAZINE (Monitor)

NO MAGZN (Geräte-Display)

- Kein Magazin im CD-Wechsler.
  - Magazin einschieben.

NO DISC

- Keine CD im Fach.
  - Magazinfach mit CD wählen.

Anzeige für Monitor

HI-TEMP (Monitor)

HI TEMP (Geräte-Display)

- Schutzschaltung aktiviert (zu hohe Temperatur).
  - Die Anzeige verschwindet, sobald die Temperatur wieder normale Werte angenommen hat.

Technische Daten

MONITOR-TEIL

Bildschirmgröße	6,5 Zoll
Flüssigkristallanzeige-Typ	Transparentes TN LCD
Arbeitsprinzip	TFT-Aktivmatrix
Anzahl der Bildelemente	280.800 (1,200 x 234)
Anzahl der effektiven Bildelemente	mindestens 99,99 % oder mehr
Beleuchtung	U-förmige Kaltkathodenröhre

UKW-TEIL

Empfangsbereich	87,5 – 108,0 MHz
Mono-Empfindlichkeit	0,7 µV
Trennschärfe	80 dB
Signal-Rauschabstand	65 dB
Stereo-Kanaltrennung	35 dB

MW-TEIL

Empfangsbereich	531 – 1.602 kHz
Empfindlichkeit (IEC-Standard)	25,1 µV/28 dB

LW-TEIL

Empfangsbereich	153 – 281 kHz
Empfindlichkeit (IEC-Standard)	31,6 µV/30 dB

ALLGEMEINES

Spannungsversorgung	14,4 V Gleichspannung (11 bis 15 V zulässig)
Betriebstemperatur	0°C bis + 45°C
Max. Ausgangsleistung	4 × 45W
Max. Vorverstärker-Ausgangsspannung	2 V/10k ohms
Bassregelung	±14 dB bei 60 Hz
Höhenregelung	±14 dB bei 10 kHz
Gewicht	2,1 kg

EINBAUMASSE

Breite	178 mm
Höhe	50 mm
Tiefe	165 mm

FRONTPARTIE

Breite	170 mm
Höhe	47 mm
Tiefe	28,5 mm

HINWEISE

- *Änderungen der technischen Daten und des Designs zum Zwecke der Verbesserung vorbehalten.*
- *Der LCD-Bildschirm wird in einer Hochpräzisionstechnologie hergestellt, und der Anteil der effektiven Bildpunkte liegt bei über 99,99 %. Beachten Sie bitte, dass 0,01 % der Bildpunkte möglicherweise fehlen oder ständig leuchten.*

Bitte lesen Sie die folgenden Hinweise und die Seiten 3 und 4 dieser Anleitung vor dem Installieren oder Anschließen des Gerätes sorgfältig durch.

⚠ Warnung

AUF KORREKTE ANSCHLÜSSE ACHTEN.

Bei fehlerhaften Anschlüssen besteht Feuergefahr, und es kann zu Schäden am Gerät kommen.

NUR IN FAHRZEUGEN MIT 12-VOLT-BORDNETZ UND MINUS AN MASSE VERWENDEN.

Fragen Sie im Zweifelsfall Ihren Händler. Andernfalls besteht Feuergefahr usw.

VOR DEM ANSCHLUSS DAS KABEL VOM MINUSPOL DER BATTERIE ABKLEMMEN.

Andernfalls besteht die Gefahr eines elektrischen Schlages oder Verletzungsgefahr durch einen Kurzschluss.

ELEKTRISCHE KABEL NICHT SPLEISSEN.

Kabel dürfen nicht abisoliert werden, um andere Geräte mit Strom zu versorgen. Andernfalls wird die Strombelastbarkeit des Kabels überschritten, und es besteht Feuergefahr oder die Gefahr eines elektrischen Schlages.

BEIM BOHREN VON LÖCHERN LEITUNGEN UND KABEL NICHT BESCHÄDIGEN.

Wenn Sie beim Einbauen Löcher in das Fahrzeugchassis bohren, achten Sie unbedingt darauf, die Kraftstoffleitungen und andere Leitungen, den Benzintank und elektrische Kabel nicht zu berühren, zu beschädigen oder zu blockieren. Andernfalls besteht Feuergefahr.

BOLZEN UND MUTTERN DER BREMSANLAGE NICHT ALS MASSEPUNKTE VERWENDEN.

Verwenden Sie für Einbau oder Masseanschluss NIEMALS Bolzen oder Muttern der Brems- bzw. Lenkanlage oder eines anderen sicherheitsrelevanten Systems oder des Benzintanks. Andernfalls besteht die Gefahr, dass Sie die Kontrolle über das Fahrzeug verlieren oder ein Feuer ausbricht.

KLEINE GEGENSTÄNDE WIE BOLZEN UND SCHRAUBEN VON KINDERN FERNHALTEN.

Werden solche Gegenstände verschluckt, besteht die Gefahr schwerwiegender Verletzungen. Suchen Sie unverzüglich einen Arzt auf, wenn ein Kind einen solchen Gegenstand verschluckt.

DAS GERÄT NICHT AN EINER STELLE EINBAUEN, AN DER ES BEIM FAHREN HINDERLICH SEIN KÖNNTE, WEIL ES Z. B. DAS LENKRAD ODER DEN SCHALTHEBEL BLOCKIERT.

Andernfalls ist möglicherweise keine freie Sicht nach vorne gegeben, oder die Bewegungen des Fahrers sind so eingeschränkt, dass Unfallgefahr besteht.

⚠ Vorsicht

VERKABELUNG UND EINBAU VON FACHPERSONAL AUSFÜHREN LASSEN.

Die Verkabelung und der Einbau dieses Gerätes erfordern technisches Geschick und Erfahrung. Zu Ihrer eigenen Sicherheit sollten Sie Verkabelung und Einbau dem Händler überlassen, bei dem Sie das Gerät erworben haben.

NUR DAS VORGESCHRIEBENE ZUBEHÖR VERWENDEN UND DIESES SICHER EINBAUEN.

Verwenden Sie ausschließlich das vorgeschriebene Zubehör. Andernfalls wird das Gerät möglicherweise beschädigt, oder es lässt sich nicht sicher einbauen. Wenn sich Teile lösen, stellen diese eine Gefahrenquelle dar, und es kann zu Betriebsstörungen kommen.

DIE KABEL SO VERLEGEN, DASS SIE NICHT GEKNICKT ODER DURCH SCHARFE KANTEN GEQUETSCHT WERDEN.

Verlegen Sie die Kabel so, dass sie sich nicht in beweglichen Teilen wie den Sitzschienen verfangen oder an scharfen Kanten oder spitzen Ecken beschädigt werden können. So verhindern Sie eine Beschädigung der Kabel. Wenn Sie ein Kabel durch eine Bohrung in einer Metallplatte führen, schützen Sie die Kabelisolierung mit einer Gummitülle vor Beschädigung durch die Metallkanten der Bohrung.

DAS GERÄT NICHT AN STELLEN EINBAUEN, AN DENEN ES HOHER FEUCHTIGKEIT ODER STAUB AUSGESETZT IST.

Bauen Sie das Gerät so ein, dass es vor hoher Feuchtigkeit und Staub geschützt ist. Wenn Feuchtigkeit oder Staub in das Gerät gelangen, kann es zu Betriebsstörungen kommen.

Vorsichtsmaßregeln

- Trennen Sie unbedingt das Kabel vom negativen (–) Pol der Batterie, bevor Sie das CVA-1004R installieren. Dadurch vermeiden Sie die Gefahr einer Beschädigung des Gerätes, falls es zu einem Kurzschluss kommt.
- Schließen Sie die farbcodierten Leitungen wie im Diagramm angegeben an. Falsche Verbindungen können zu Fehlfunktionen am Gerät oder zu Beschädigungen am elektrischen System des Fahrzeugs führen.
- Wenn Sie Anschlüsse an das elektrische System des Fahrzeugs vornehmen, berücksichtigen Sie bitte alle werkseitig bereits installierten Komponenten (z. B. Bord-Computer). Zapfen Sie nicht die Leitungen solcher Komponenten an, um dieses Gerät mit Strom zu versorgen. Wenn Sie das CVA-1004R an den Sicherungskasten anschließen, achten Sie darauf, dass die Sicherung für den Stromkreis, an den Sie das CVA-1004R anschließen wollen, einen geeigneten Ampere-Wert aufweist. Andernfalls kann es zu Schäden am Gerät und/oder am Fahrzeug kommen. Wenden Sie sich im Zweifelsfall bitte an Ihren ALPINE-Händler.
- Das CVA-1004R ist mit Cinchbuchsen ausgestattet, die den Anschluss an andere Geräte mit entsprechenden Buchsen (z.B. Verstärker) ermöglichen. Zum Anschließen eines anderen Geräts werden unter Umständen Steckeradapter benötigt. Lassen Sie sich diesbezüglich von Ihrem Alpine-Händler beraten.
- Die Minusadern (–) der Lautsprecherkabel an Minusklemmen (–) der Lautsprecher anschließen! Die Minusadern für rechten und linken Kanal dürfen nicht zusammen-geschlossen oder an der Karosserie an Masse gelegt werden.

WICHTIG!

Notieren Sie sich die Seriennummer des Gerätes bitte an der unten angegebenen Stelle, und bewahren Sie die Notiz auf. Das Schild mit der Seriennummer befindet sich an der Unterseite des Gerätes.

SERIENNUMMER: _____
EINBAUDATUM: _____
EINGEBAUT VON: _____
GEKAUFT BEI: _____

Installation und Anschlüsse

Installation

Einbau des Monitor

- **Einbauort**
  Bevor die Installationsposition bestimmt wird, überprüfen Sie, ob das Display beim Öffnen und Schließen in dieser Position das Schalten nicht behindert.

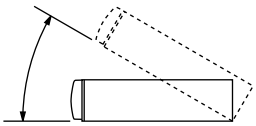

HINWEIS
Installieren Sie das Gerät innerhalb eines Winkels von 30 Grad von der Horizontalen.

1

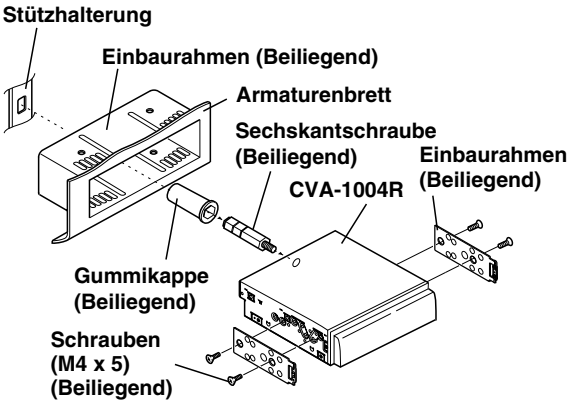

Ziehen Sie die Einbaurahmen von der Haupteinheit ab (siehe unten, Vorgehensweise beim Ausbau). Schieben Sie die Einbaurahmen ins Armaturenbrett. Montieren Sie die mitgelieferten Halterungen am Monitor.

2

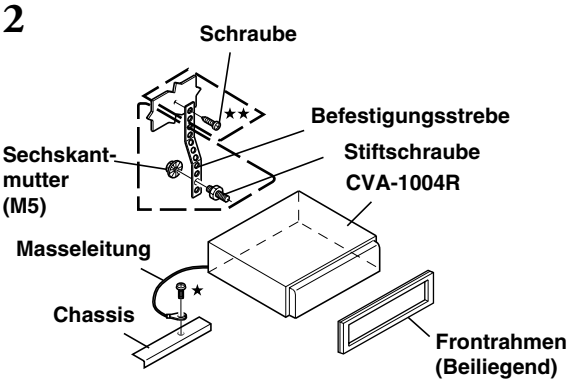

Wenn Ihr Fahrzeug die Stützhalterung hat, montieren Sie die lange Sechskantschraube auf der Rückseite des CVA-1004R und schieben Sie die Gummikappe über die Sechskantschraube. Wenn Ihr Fahrzeug die Stützhalterung nicht hat, unterstützen Sie die Einheit mit einer Befestigungsstrebe (nicht beiliegend). Schrauben Sie die Masseleitung an einer blanken Kontaktstelle am Chassis mit einer dort bereits vorhandenen Schraube (★) fest.

HINWEIS
Verwenden Sie für Schraube (markiert mit (★★)) einen dem Befestigungspunkt entsprechenden Typ.

3

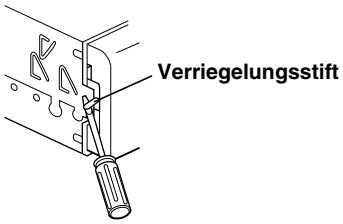

Schieben Sie das CVA-1004R ins Armaturenbrett. Wenn das Gerät sitzt, stellen Sie sicher, dass die Verriegelungsstifte voll nach unten eingerastet sind. Dies kann erfolgen, indem man das Gerät kräftig hineinschiebt und gleichzeitig die Verriegelungsstifte mit einem kleinen Schraubendreher nach unten drückt. Damit wird sichergestellt, dass das Gerät verriegelt ist und nicht mehr versehentlich aus dem Armaturenbrett herausrutschen kann. Montieren Sie den mitgelieferten Frontrahmen.

Ausbau

1 Verwenden Sie einen kleinen Schraubendreher (oder ein ähnliches Werkzeug), um die Verriegelungsstifte nach "oben" zu drücken (siehe die Zeichnung oben). Beim Entriegeln eines Stiftes ziehen Sie leicht am Gerät, damit der Stift nicht wieder einrastet, bevor Sie den zweiten entriegeln.
2 Ziehen Sie das Gerät heraus, damit es entriegelt bleibt.

<JAPANISCHES FAHRZEUG>

Verwenden Sie zur Montage die werkseitigen Halterungen des Fahrzeugs.

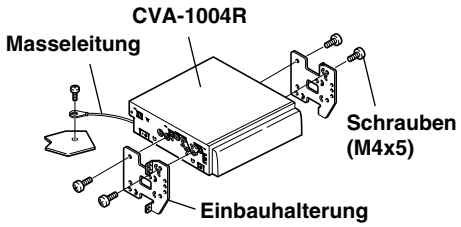

Zur Verhütung von Störeinstreungen.

- Achten Sie beim Einbau darauf, dass das Gerät und die Anschluß- und Verbindungskabel mindestens 10 cm vom nächsten Kabelbaum des Fahrzeugs entfernt sind.
- Verlegen Sie die Batterieanschlußkabel so weit wie möglich entfernt von anderen Kabeln.
- Schließen Sie das Massekabel an einem Punkt der Karosserie an, der eine ausreichend große Kontaktfläche bietet (falls erforderlich, Farbe, Verschmutzungen oder Fett an diesem Punkt entfernen).
- Falls Sie ein als Sonderzubehör erhältliches Entstörfilter verwenden, sollten Sie es möglichst weit vom Gerät entfernt in das Netz schalten. Ihr Alpine-Fachhändler hält eine Reihe wirkungsvoller Entstörfilter bereit und berät Sie gerne.
- Sollten Sie bezüglich der Entstörung Ihres Fahrzeugs weitere Fragen haben, wenden Sie sich bitte an Ihren Fachhändler.

Anschluß an das Feststellbremskabel

Gegebenenfalls mit einer Quetschklemme an das Feststellbremskabel oder dgl. anschließen.

1

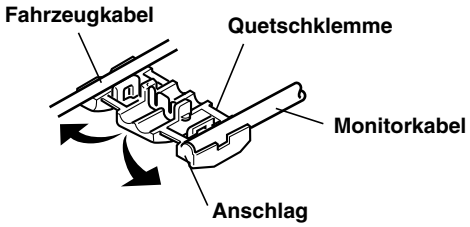

2

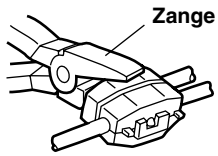

Anschlußschema für SPST-Schalter (separat erhältlich)

(Falls keine ACC-Spannungsversorgung vorhanden ist)

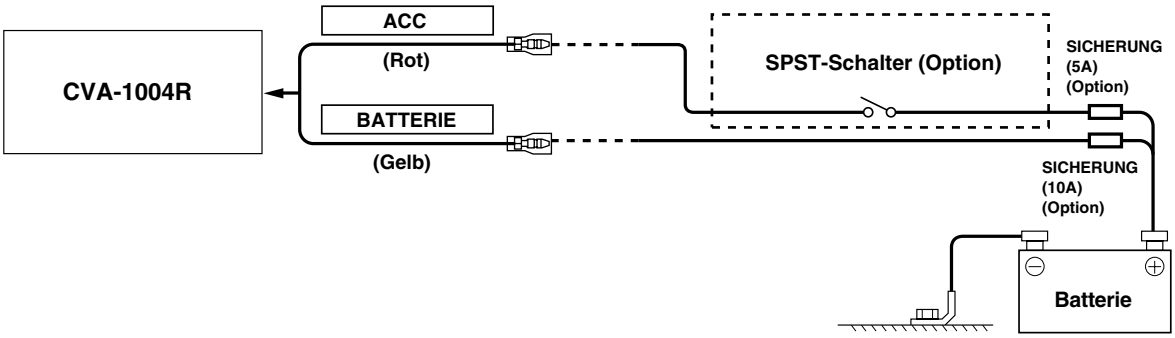

- *Wenn Ihr Fahrzeug keine ACC-Spannungsversorgung bietet, schließen Sie das Gerät über einen separat zu beschaffenden SPST-Schalter (Single-Pole, Single-Throw) und über eine separat zu beschaffenden Sicherung an.*
- *Das Diagramm und der oben angegebene Ampere-Wert der Sicherung beziehen sich auf den Fall, dass der CVA-1004R allein verwendet wird.*
- *Wenn das Zuleitungskabel für geschaltete Spannungsversorgung (Zündung) direkt mit dem Pluspol (+) der Batterie verbunden ist, zieht der CVA-1004R auch im ausgeschalteten Zustand Strom (einige hundert Milliampere), was ein Entladen der Batterie zur Folge haben kann.*

Installation und Anschlüsse

Grundlegende Anschlüsse

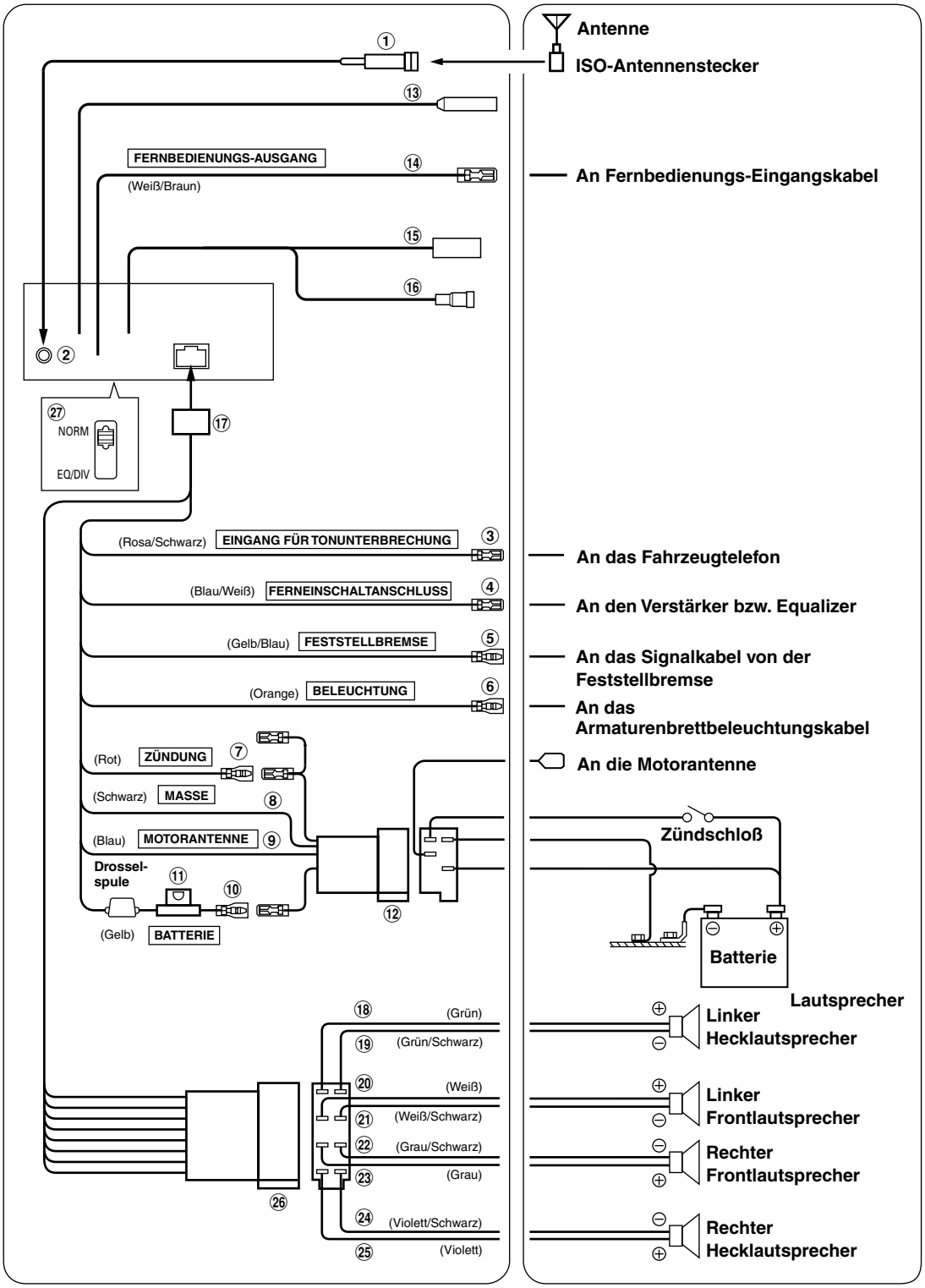

① ISO-Antennen-Konversionsstecker
② Antennenbuchse
③ Eingangskabel für Tonunterbrechung (Rosa/Schwarz)
Dieses Kabel wird mit dem Audio-Schnittstellenausgang eines Mobiltelefons verbunden, an dem bei Anrufen Masse anliegt.
Wenn ein Gerät mit Unterbrechungsfunktion angeschlossen ist, wird der Ton automatisch stummgeschaltet, sobald das Unterbrechungssignal von diesem Gerät eingeht.
④ Ferneinschaltkabel (Blau/Weiß)
Verbinden Sie dieses Kabel mit dem Ferneinschaltkabel des Verstärkers bzw. Signalprozessors.
⑤ Kabel für Feststellbremsenschaltung (Gelb/Blau)
Schließen Sie dieses Kabel an die Spannungsversorgung des Feststellbremsenschalters an, damit dem CVA-1004R der jeweilige Betätigungszustand der Feststellbremse angezeigt wird.
⑥ Beleuchtungskabel (Orange)
Dieses Kabel kann an das Armaturenbrettbeleuchtungskabel des Fahrzeugs angeklemmt werden. Sie können das CVA-1004R dann so einstellen, dass seine Beleuchtung beim Einschalten der Fahrzeugbeleuchtung abdunkelt.
⑦ Kabel für geschaltete Spannungsversorgung (Zündung) (Rot)
Schließen Sie dieses Kabel an eine freie Klemme im Sicherungskasten oder eine andere nicht belegte Versorgungsleitung an, die bei eingeschalteter Zündung bzw. in Position ACC (+) 12 V liefert.
⑧ Massekabel (Schwarz)
Legen Sie dieses Kabel an einem geeigneten Punkt der Karosserie an Masse. Achten Sie darauf, dass der gewählte Punkt lack- und fettfrei ist, und schrauben Sie das Kabel mit der mitgelieferten Blechschraube gut fest.
⑨ Motorantennenkabel (Blau)
Verbinden Sie dieses Kabel mit dem +B-Anschluss der Motorantenne, falls vorhanden.

HINWEIS
Dieses Kabel darf nur zum Steuern der Motorantenne des Fahrzeugs verwendet werden. Verwenden Sie dieses Kabel nicht zum Einschalten eines Verstärkers, eines Signalprozessors usw.

⑩ Batteriekabel (Gelb)
Verbinden Sie dieses Kabel mit dem Pluspol (+) der Fahrzeugbatterie.
⑪ Sicherungshalter (10 A)
⑫ ISO-Spannungsversorgungs-Steckverbinder
⑬ Fernbedienungs-Schnittstellenstecker
An den Lenkrad-Fernbedienungs-Adapter.
⑭ Ausgangskabel für Fernbedienung (Weiß/Braun)
Verbinden Sie dieses Kabel mit dem entsprechenden Eingangskabel für Fernbedienung. Über dieses Kabel werden die Steuersignale der Fernbedienung übermittelt.
⑮ RGB-Eingang
⑯ Ai-NET-Anschluss
⑰ Spannungsversorgungs-Steckverbinder
⑱ Kabel für linken Hecklautsprecher (+) (Grün)
⑲ Kabel für linken Hecklautsprecher (–) (Grün/Schwarz)
⑳ Kabel für linken Frontlautsprecher (+) (Weiß)
㉑ Kabel für linken Frontlautsprecher (–) (Weiß/Schwarz)
㉒ Kabel für rechten Frontlautsprecher (–) (Grau/Schwarz)
㉓ Kabel für rechten Frontlautsprecher (+) (Grau)
㉔ Kabel für rechten Hecklautsprecher (–) (Violett/Schwarz)
㉕ Kabel für rechten Hecklautsprecher (+) (Violett)
㉖ ISO-Steckverbinder (Lautsprecherausgänge)
㉗ System-Schalter
Wenn ein Equalizer oder eine Frequenzweiche im Ai-NET Verbund angeschlossen wird, stellen Sie diesen Schalter in Stellung EQ/DIV. Wenn kein Gerät angeschlossen ist, lassen Sie den Schalter in Stellung NORM.

HINWEIS
Vor dem Umstellen des Schalters muss das Gerät ausgeschaltet werden.

Installation und Anschlüsse

Anschlußschema 1: Siehe auch die grundlegende Anschlüsse.

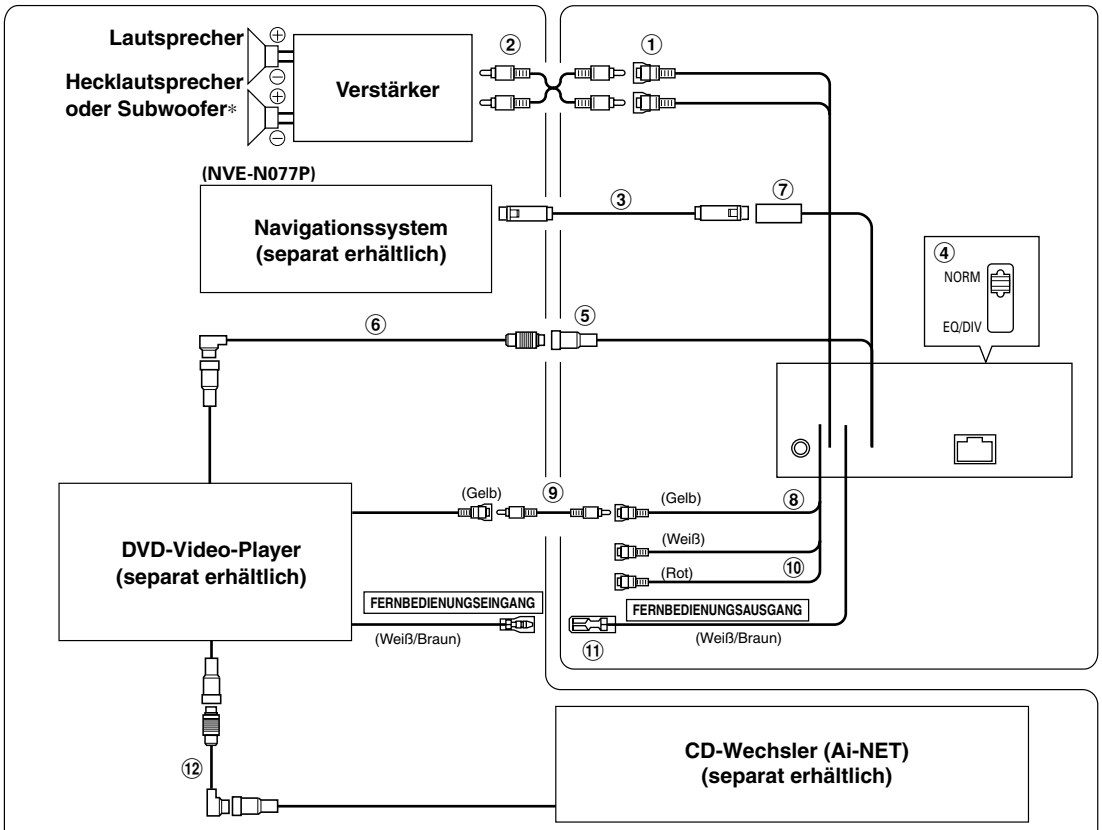

* *Subwoofer ausgeschaltet (OFF): Der Ton wird über die Hecklautsprecher wiedergegeben.*
Subwoofer eingeschaltet (ON): Der Ton wird über den Subwoofer wiedergegeben.

Erläuterungen zum Ein- und Ausschalten des Subwoofers finden Sie unter "Ein- und Ausschalten des Subwoofers" auf Seite 44.

Bei Anschluss des DVD-Wechslers

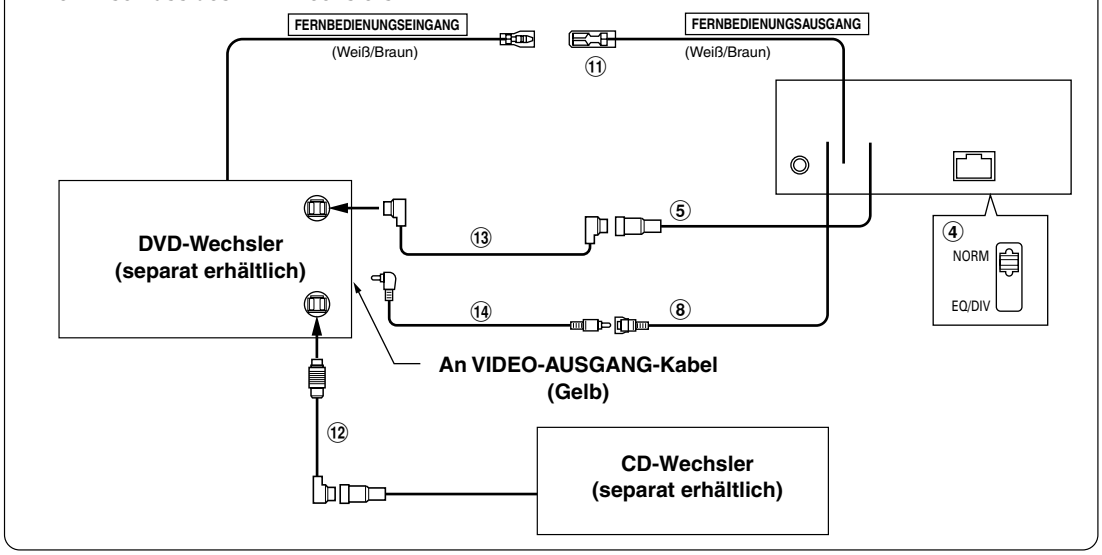

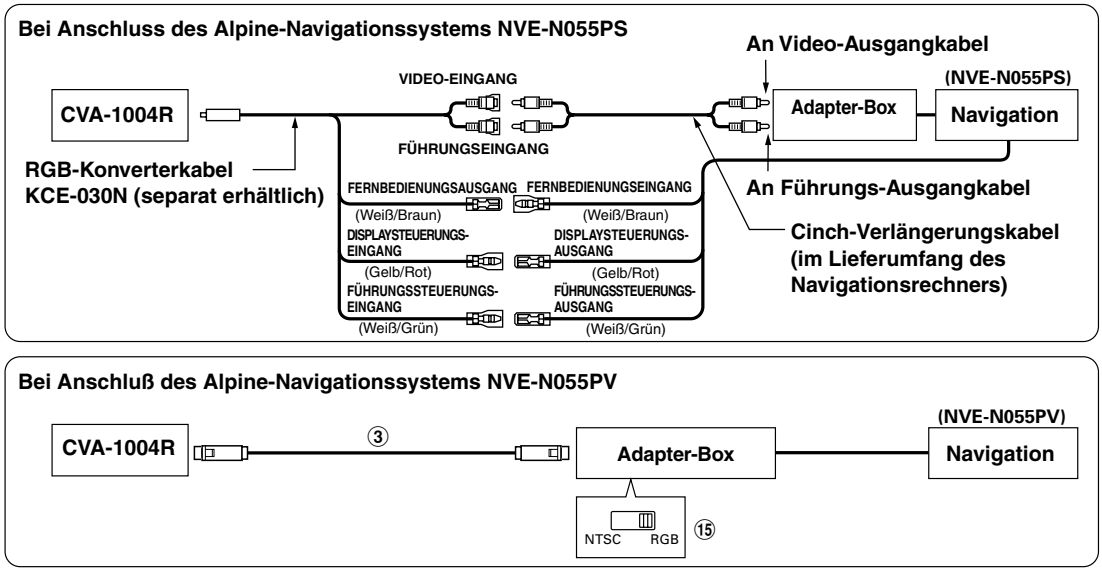

① Cinch-Ausgangsbuchsen für Hecklautsprecher/ Subwoofer
Die ROTE Buchse ist für den rechten Kanal und die WEISSE für den linken.

② Cinch-Verlängerungskabel (separat erhältlich)

③ RGB-Kabel (im Lieferumfang von Navigation)

④ System-Schalter
Wenn ein Equalizer oder eine Frequenzweiche im Ai-NET Verbund angeschlossen wird, stellen Sie diesen Schalter in Stellung EQ/DIV. Wenn kein Gerät angeschlossen ist, lassen Sie den Schalter in Stellung NORM.

HINWEIS
Vor dem Umstellen des Schalters muss das Gerät ausgeschaltet werden.

⑤ Ai-NET-Buchse
Verbinden Sie diese Buchse mit der Ein- / Ausgangsbuchse eines anderen Ai-NET-Gerätes.

⑥ Ai-NET-Kabel (im Lieferumfang des DVD-Video-Players)

⑦ RGB-Eingangsbuchse
Wird mit dem RGB-Ausgang des Navigationssystems verbunden.

⑧ AUX-Videoeingangsbuchse (AUX1)
Schließen Sie das Videoausgangskabel eines DVD-Video-Players oder DVD-Wechslers an diesen Anschluss an.

⑨ Cinch-Anschlusskabel (im Lieferumfang des DVD-Video-Players)

⑩ AUX-Audioeingangbuchsen (AUX1)
(bei diesem System nicht verwendet)

⑪ Ausgangskabel für Fernbedienung (Weiß/Braun)
Verbinden Sie dieses Kabel mit dem entsprechenden Eingangskabel für Fernbedienung. Über dieses Kabel werden die Steuersignale der Fernbedienung übermittelt.

⑫ Ai-NET-Kabel (im Lieferumfang des CD-Wechslers)

⑬ Ai-NET-Kabel (im Lieferumfang des DVD-Wechslers)

⑭ Cinch-Verlängerungskabel (im Lieferumfang des DVD-Wechslers)

⑮ RGB/NTSC-Ausgangsschalter
Zur Darstellung des Navigationssystem-Bildes auf einem externen Monitor stellen Sie den Schalter auf NTSC.

Anschlußschema 2 (Anschluß an KCE-104V (Sonderzubehör)): Siehe auch die grundlegende Anschlüsse.

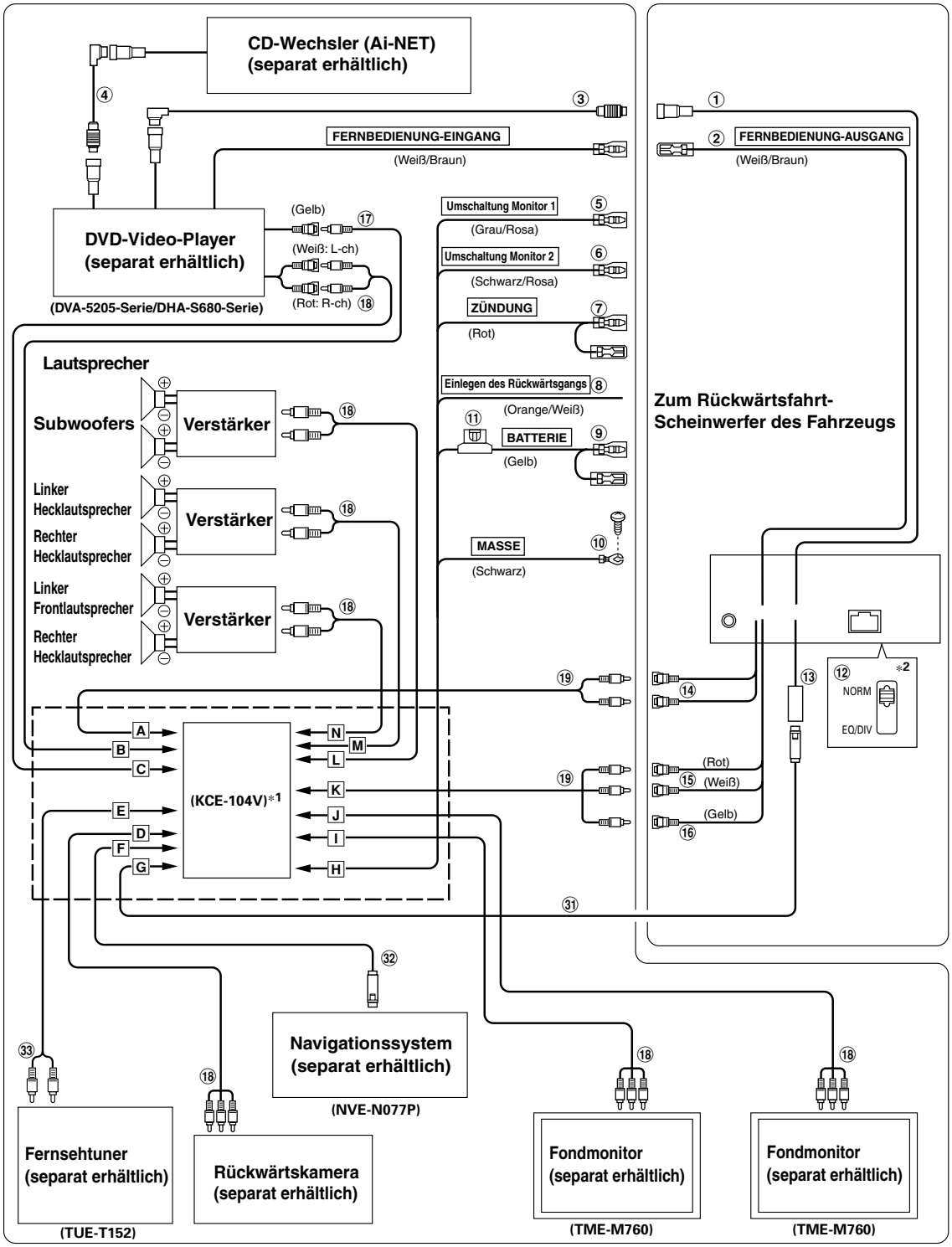

*1 *Siehe die Einzelheiten zur KCE-104V auf Seite 59.*

*2 *Vor Ändern der Schalterstellung unbedingt das Gerät ausschalten!*

Näheres zu den einzelnen Einstellungen bei externen Geräten finden Sie unter "Einstellen der externen Erweiterungs-Box" (Seite 41), "Fondmonitoreinstellung" (Seite 41), "Einstellen des externen Eingangs" (Seite 42) und "Einstellen des Front- /Rear- /Subwoofer-Vorverstärkerausgangs der externen Expansion-Box" (Seite 43).

Bei Anschluss des Alpine-Navigationssystems an den KCE-104V (separat erhältlich)

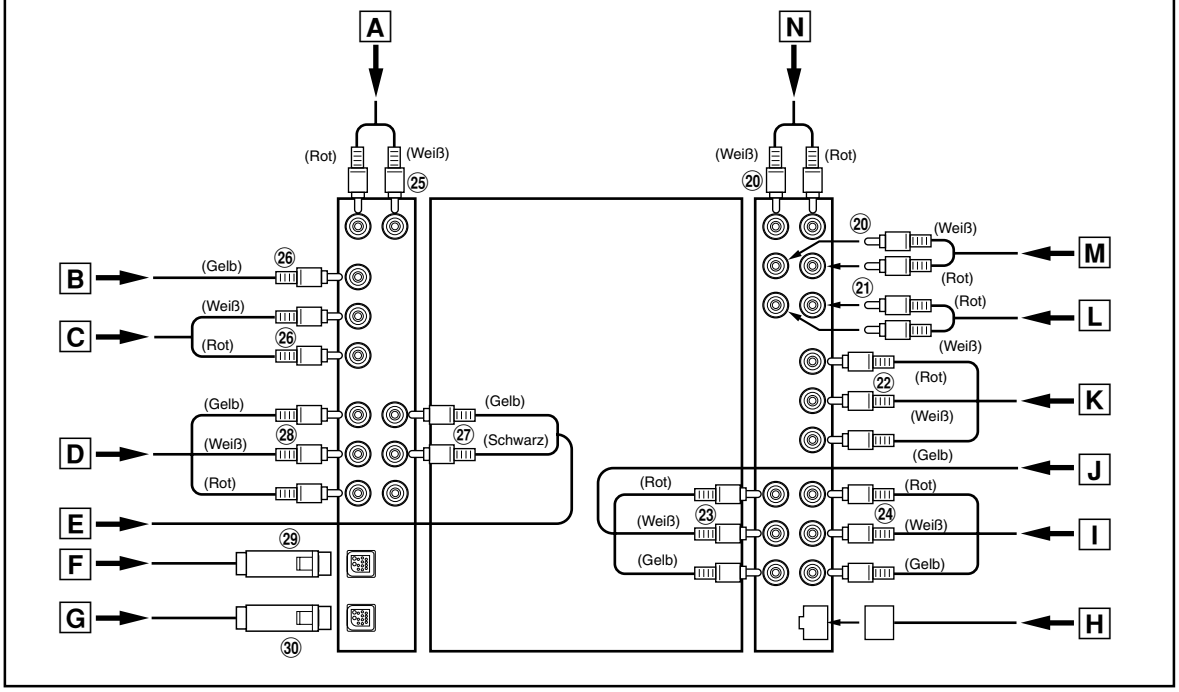

① Ai-NET-Buchse
Verbinden Sie diese Buchse mit der Ein- /Ausgangsbuchse eines anderen Ai-NET-Gerätes.

② Ausgangskabel für Fernbedienung (Weiß/Braun)
Verbinden Sie dieses Kabel mit dem entsprechenden Eingangskabel für Fernbedienung. Über dieses Kabel werden die Steuersignale der Fernbedienung übermittelt.

③ Ai-NET-Kabel (im Lieferumfang des DVD-Wechslers)

④ Ai-NET-Kabel (im Lieferumfang des CD-Wechslers)

⑤ Umschaltung Rear-Monitor 1 (Grau/Rosa)
Dieses Kabel über einen Druckschalter usw. mit dem Massekabel verbinden.

⑥ Umschaltung Rear-Monitor 2 (Schwarz/Rosa)
Dieses Kabel über einen Druckschalter usw. mit dem Massekabel verbinden.

⑦ Kabel für geschaltete Spannungsversorgung (Zündung) (Rot)
Schließen Sie dieses Kabel an eine freie Klemme im Sicherungskasten oder eine andere nicht belegte Versorgungsleitung an, die bei eingeschalteter Zündung bzw. in Position ACC (+) 12 V liefert.

⑧ Eingangskabel des Rückwärtsgang-Scheinwerfers (Orange/Weiß)
Zur automatischen Umschaltung auf Rückwärtskameraeingang. Verbinden Sie dieses Kabel mit der Plusklemme des Rückfahrscheinwerfers am Fahrzeug. Beim Einlegen des Rückwärtsgang wird dann automatisch auf das Bild der Rückwärtskamera umgeschaltet.

⑨ Batteriekabel (Gelb)
Verbinden Sie dieses Kabel mit dem Pluspol (+) der Fahrzeugbatterie.

⑩ Massekabel (Schwarz)
Legen Sie dieses Kabel an einem Metallteil der Karosserie an Masse. Die Kabelöse muß mit der mitgelieferten Blechschraube gut auf einer lackfreien Fläche festgeschraubt werden.

⑪ Sicherungshalter (7,5A)

⑫ System-Schalter
Wenn ein Equalizer oder eine aktive Frequenzweich im Ai-NET Verbund angeschlossen wird, stellen Sie diesen Schalter in Stellung EQ/DIV. Wenn kein Gerät angeschlossen ist, lassen Sie den Schalter in Stellung NORM.

⑬ RGB-Eingangsbuchse
Schließen Sie diese Buchse an das RGB-Ausgangkabel des KCE-104V.

⑭ Cinch-Ausgangsbuchsen für Hecklautsprecher/ Subwoofer
Die ROTE Buchse ist für den rechten Kanal und die WEISSE für den linken.

⑮ AUX-Audio-Eingangsbuchsen (AUX1)

⑯ AUX-Video-Eingangsbuchse (AUX1)

⑰ Cinch-Verlängerungskabel (im Lieferumfang des DVD-Video-Players)

⑱ Cinch-Anschlusskabel (separat erhältlich)

⑲ Cinch-Anschlusskabel (im Lieferumfang der KCE-104V)

⑳ An Front-/Rear-PREOUT-Anschlüsse der KCE-104V-Box

㉑ An Subwoofer-Anschlüsse der KCE-104V-Box

㉒ Schließen Sie diese an die AUX-Eingangsbuchsen (AUX1) des CVA-1004R

㉓ An AUX1-Ausgangkabeln der KCE-104V-Box

㉔ An AUX2-Ausgangkabeln der KCE-104V-Box

㉕ An Audio-Anschlüsse der KCE-104V für CVA-1004R

㉖ An AUX-Eingangskabel 1 der KCE-104V-Box

㉗ An AUX-Eingangskabel 2 der KCE-104V-Box

㉘ An AUX-Eingangskabel 3 der KCE-104V-Box

㉙ Schließen Sie dieses RGB-Kabel an das Navigations-system

㉚ Schließen Sie dieses RGB-Eingangskabel an den CVA-1004R

㉛ RGB-Kabel (im Lieferumfang des KCE-104V)

㉜ RGB-Kabel (im Lieferumfang des Navigationssystems)

㉝ Cinch-Anschlusskabel (im Lieferumfang des TUE-T152)